Свидетельство СРО № П-02122009 от 11 октября 2016 г.

Заказчик: ОАО "Якутская топливно-энергетическая компания"

Установка комплексной подготовки газа на Средневилюйском ГКМ (I этап)

РАБОЧАЯ ДОКУМЕНТАЦИЯ

Промплощадка
(1,2,3 очереди)

Громкоговорящее оповещение

16048.Р-00-СС1

2018 г.

Свидетельство СРО № П-02122009 от 11 октября 2016 г.

Заказчик: ОАО "Якутская топливно-энергетическая компания"

Установка комплексной подготовки газа на Средневилюйском ГКМ (I этап)

РАБОЧАЯ ДОКУМЕНТАЦИЯ

Промплощадка
(1,2,3 очереди)

Громкоговорящее оповещение

16048.Р-00-СС1

Генпроектировщик
Зам. Генерального директора Р.В. Рашидян

2018 г.

Взам. инв. №
Подпись и дата
Инв. № подл.

г.Брянск

Общество с ограниченной ответственностью
"Проектный институт ГПИСТРОЙМАШ"
ООО "ГПИСТРОЙМАШ"

Свидетельство СРО НП "ПРОЕКТЦЕНТР" № П-013-3257021495-12092014-012 от 12 сентября 2014 г.

Заказчик: ООО "ПРОЕКТБИЗНЕССТРОЙ"

Установка комплексной подготовки газа на Средневилюйском ГКМ (I этап)

РАБОЧАЯ ДОКУМЕНТАЦИЯ

Промплощадка
(1,2,3 очереди)

Громкоговорящее оповещение

16048.Р-00-СС1

2018 г.

Общество с ограниченной ответственностью
"Проектный институт ГПИСТРОЙМАШ"
ООО "ГПИСТРОЙМАШ"

Свидетельство СРО НП "ПРОЕКТЦЕНТР" № П-013-3257021495-12092014-012 от 12 сентября 2014 г.

Заказчик: ООО "ПРОЕКТБИЗНЕССТРОЙ"

Установка комплексной подготовки газа на Средневилюйском ГКМ (I этап)

РАБОЧАЯ ДОКУМЕНТАЦИЯ

Промплощадка
(1,2,3 очереди)

Громкоговорящее оповещение

16048.Р-00-СС1

Главный инженер проекта В.А. Алымов

2018 г.

Взам. инв. №
Подпись и дата
Инв. № подл.

1. ВЕДОМОСТЬ РАБОЧИХ ЧЕРТЕЖЕЙ ОСНОВНОГО КОМПЛЕКТА

Обозначение	Наименование	Примечание
	Ведомость основных комплектов рабочих чертежей приведена в общих данных комплекта 16048.Р-00-ГП	

2. ОСНОВНЫХ КОМПЛЕКТОВ РАБОЧИХ ЧЕРТЕЖЕЙ

Лист	Наименование [Перечень файлов]	Примечание [№ извещения]
	Лист 1 (1.1, 1.2). Общие данные	
1.1	Общие данные [1.doc]	
1.2	Общие данные [1.doc]	
2	Громкоговорящее оповещение [2.dwg]	
3	Громкоговорящее оповещение. План трасс. М1:500 [3-4.dwg]	
4	Громкоговорящее оповещение. План трасс. М1:500 [3-4.dwg]	
5	Схема скелетная [5-6.dwg]	
6	Схема скелетная [5-6.dwg]	
7	Разрезы (1 очередь) [7.dwg]	
8	Разрезы (2 очередь) [8-9.dwg]	
9	Разрезы (2 очередь) [8-9.dwg]	
10	Разрезы (3 очередь) [10-11.dwg]	
11	Разрезы (3 очередь) [10-11.dwg]	
12	Структурная схема громкоговорящего оповещения [12.dwg]	

3. ВЕДОМОСТЬ ССЫЛОЧНЫХ И ПРИЛАГАЕМЫХ ДОКУМЕНТОВ

Обозначение	Наименование [Перечень файлов]	Примечание [№ извещения]
	ССЫЛОЧНЫЕ ДОКУМЕНТЫ	
	ПРИЛАГАЕМЫЕ ДОКУМЕНТЫ	
16048.Р-00-СС1.СО	Спецификация оборудования, изделий и материалов [SP.doc]	
16048.Р-00-СС1.ЛС1	Локальная смета на громкоговорящее оповещение [ЛС1.doc; ЛС1.rar; ЛС1.arp]	
16048.Р-00-СС1.ТЛ	Титульный лист [Титул-РД.doc]	

Взам. инв.№

Подпись и дата

Инв.№ подл.

Изм.	Кол.уч.	Лист	№док.	Подпись	Дата
Разработал		Катюшина			28.08.18
Проверил		Шолохова			28.08.18
Гл.спец.		Сашко			28.08.18
Н.контр.		Сашко			28.08.18
ГИП		Алымов			28.08.18

16048.Р-00-СС1

Установка комплексной подготовки газа на Средневилюйском ГКМ (I этап)

Промплощадка (1,2,3 очереди)

Стадия	Лист	Листов
Р	1.1	12

Общие данные

ООО "ГПИСТРОЙМАШ"

4. УСЛОВНЫЕ ОБОЗНАЧЕНИЯ, НЕ УСТАНОВЛЕННЫЕ НАЦИОНАЛЬНЫМИ СТАНДАРТАМИ

Условные обозначения, не установленные национальными стандартами, в основном комплекте рабочих чертежей не применялись.

5. ОБЩИЕ УКАЗАНИЯ

5.1. Данный комплект рабочей документации выполнен на основании:

- договора 16048 и проектной документации, прошедшей государственную экспертизу;
- задания на корректировку проектной и рабочей документации "Установка комплексной подготовки газа на Средневилюйском ГКМ", утвержденного главным инженером ОАО "ЯТЭК" А.В. Ильиных.

5.2. Рабочая документация соответствует заданию на проектирование, выданным техническим условиям, требованиям действующих технических регламентов, стандартов, сводов правил, других документов, содержащих установленные требования;

5.3. Перечень технических регламентов, сводов правил и правил безопасности, в соответствии с требованиями которых разработана рабочая документация:

1) ОСТН-600-93 " Отраслевые строительно-технологические нормы на монтаж сооружений и устройств связи, радиовещания и телевидения.

5.4. Перечень скрытых работ, подлежащих освидетельствованию:

Скрытые работы, подлежащие освидетельствованию, в разделе отсутствуют

Взам. инв.№

Подпись и дата

Инв.№ подл.

Изм.	Кол.уч.	Лист	№док.	Подпись	Дата	16048.Р-00-СС1			
						Установка комплексной подготовки газа на Средневилюйском ГКМ (I этап)			
Разработал		Катюшина			28.08.18	Промплощадка (1,2,3 очереди)	Стадия	Лист	Листов
Проверил		Шолохова			28.08.18		Р	1.2	
Гл.спец.		Сашко			28.08.18				
Н.контр.		Сашко			28.08.18	Общие данные	ООО "ГПИСТРОЙМАШ"		
ГИП		Алымов			28.08.18				

Условные обозначения

Обозначение	Наименование
	Кабель по проектируемой технологической эстакаде
	Кабель по проектируемой кабельной эстакаде.
	Кабель, прокладываемый в грунте
	Коробка взрывозащищенная (комплектно с клеммником)
	Громкоговоритель LS-25 EX T (25)

Поз.	Обозначение	Наименование	Кол.	Масса ед.,кг	Примечание
	WS-C3560-24PS-S	Коммутатор управляемый CISCO, 24 RG45 FE. 2SFP GE	1		шт
	DCN	Цифровая коммуникационная система DCN, в составе:			
		-коммутатор DCN 2, включая ПО и документацию (OSV)	1		шт
		-модуль E1 DCN16U	1		шт
		-коммутатор DCN16U	4		шт
		-коммутационный процессорный модуль DCN Q4E (4XE1)	1		шт
		-кабель для подключения абонентов DCN 2	1		шт
		-кабель для подключения абонентов DCN16U	3		шт
		-модуль ISDN PRI (E1)	1		шт
		-модуль предохранителей 8X1A, DIN	2		шт
	FPS 42V 3KW 230VAC BD	Система электропитания FPS 42V 3KW 230VAC BD	1		шт
	SMARTPACK S	Управляющий модуль SMARTPACK S	1		шт
	FLATPACK S 42V 1800W HE	Выпрямительный модуль FLATPACK S 42V 1800W HE	1		шт
	FLATPACK S 42V 1800W HE	Батарея A512/40A, 40 А/Ч	1		шт
		Модуль аналоговых подключений (МАП) DIN	4		шт
	DIS (32)	Пульт переговорный цифровойм на 32 клавиши	2		шт
	DW Ex	Взрывозащищенное цифровое переговорное устройство (IP65)	46		шт
		Усилитель мощности, 2X250ВТ, 100В, 230В/68-48В 19" 2HE	2		шт
	LS-25 EX T (25)	Громкоговоритель взрывозащищенный рупорный, 25 ВТ/100В	46		шт
	TU-610	Цифровой радиотюнер (комплект с FM-антенной	1		шт
	RAL7035	Розетка на DIN-рейку RITTAL	3		шт
	ШВВП 2x1,5	Провод соединительный	30		м
	ПВ3 1x6,0 (ж/з)	Провод заземления (С ПВХ изоляцией)	20		м
	ПВ3 1X6	Провод медный установочный (с ПВХ изоляцией) ПВ3 сечением 6 мм²	20		м
	ПВ3 1X10	Провод медный установочный (с ПВХ изоляцией) ПВ3 сечением 10 мм²	15		м
	МКЭКШВнг(А)-FRLS 4x2x1.5	Кабель универсальный бронированный, негорючий	27700		м
	LAN6-S45-0.5-GY	Патч-корд медный, КАТ.6 0,5М	24		м
	LAN-FOBM-RM-3H	Кросс оптический 19", металлический, 1U,на 3 адаптерных панели	1		шт
	LAN-FP-LC	Адаптерная панельна 6 LC адаптеров, для кроссов LAN-FOBM	1		шт
	LAN-FP-ST	Адаптерная панель на 6 ST/FC адаптеров, для кроссов LAN-FOBM	1		шт
	LAN-FP-BLNK	Адаптерная панель -заглушка, для кроссов LAN-FOBM	1		шт
	LAN-2LC/S-AM-MM	Адаптер оптический LC (25 шт. в упаковке)	1		шт
	LAN-PPL24S6	Патч-панель, 24 порта RJ45	1		шт
	TWT-PL45-8P8C-6V	Коннектор RJ45 UTP 8P8C, универсальный, кат.6, со вставкой, 100шт.	1		шт
	RITTAL TE7000.500	Телекоммуникационный шкаф 42U (600X600)	1		шт
	SA111108(8RN.1;2TR.2)- 1E1FW25/EXE(A)-	Коробка взрывозащищенная (комплектно с клеммником	46		шт
	1E1FW25//EXE(B)-1E1FW25/EXE 1E1FW25/	винтовым под кабель 0,2-2,5 мм,,клемник заземления;			
	EXE(D)	торцевой фиксатор.)			
		Проволока d8 мм ГОСТ 3282-74	30		м

1.Чертеж выполнен на основании генплана 16048.Р-ГП, разработанного ООО "ГПИСТРОЙМАШ".
2.Для речевого оповещения предусмотрена громкоговорящая связь на базе цифровой коммуникационной платформы DCN Коммутатор DCN-2 предназначен для подключения по интерфейсу E1 к коммутатору DCN-16U для организации речевого оповещения и дуплексной громкоговорящей связи на территории.
3. Для организации громкоговорящей связи в помещении центральной операторной (поз .10) по генплану. установить
-пульт цифровой диспетчерской громкоговорящей связи DIS на 32 кл. (микрофон в комплекте);
в комнате связи п.228 в шкафу 19" ZPAS SD-112 установить:
-коммутаторы DCN16U-2шт.
4. По территории сооружений переговорные устройства DW Ex с рупорными громкоговорителями LS-25 Ex T установить на проекторных мачтах.
5.По территории сооружений прокладку кабелей выполнить по эстакаде в лотках, в трубе в грунте.
Лотки предусмотрены в разделе ПС.
6. В зданиях: центральной операторной (поз.6.8; поз. 10; поз. 14 - по генплпну) предусматриваются комнатные громкоговорители типа BLC-550 на стене, кабель внутри корпусов прокладывается в коробах по стене
7.Абонентские громкоговорители (LS-25 Ex T, BLC-550T) представляют собой устройства для воспроизведения звукового сигнала в автоматическом режиме, в ручном режиме по команде диспетчера, а также трансляции сигналов ГО и ЧС.
8. Монтажные работы выполнить в соответствии с ОСТН600-93.

						16048.Р-00-СС1	
						Установка комплексной подготовки газа на Средневилюйском ГКМ (I этап)	
Изм.	Кол.уч	Лист	N док.	Подпись	Дата		
Разработал		Катюшина			28.08.18	Промплощадка	Стадия: Р; Лист: 2; Листов:
Проверил		Шолохова			28.08.18		
Н. контр.		Сашко			28.08.18		
						Громкоговорящее оповещение	ООО "ГПИСТРОЙМАШ"
ГИП		Алымов			28.08.18		

Инв. N подл. | Подп. и дата | Взам. инв. N | Инв. N

K:\ETO\ДОГОВОРЫ\16048-Вилюйск\РД\00\СС1\ 2.dwg 30.08.2018 09:22

Формат А2

Схема совмещения листов

Лист 3

Лист 4

Экспликация зданий и сооружений

Номер на плане	Наименование	Координаты квадрата сетки
	1 Этап	
	1 очередь строительства	
1	**Установка стабилизации конденсата**	
1.1	Наружная технологическая установка	4А; 1Б+50
1.2	Насосная станция конденсата	4А; 2Б
1.3	Площадка печей	3А+50; 1Б+50
1.4	Аварийная емкость АЕ-1, V=63 м³	3А+50; 2Б
1.5	Дренажная емкость ДЕ-1, V=63 м³	3А+50; 2Б
1.6	Насосная станция СПБТ	4А; 2Б
1.7	Емкость дождевых стоков V=15 м³	3А+50; 2Б
1.8	Площадка аварийного приема сырья	4А; 1Б
1.9	Площадка блоков аппаратурных одномодульных	3А+50; 1Б+50
1.10	Дренажная емкость ДЕ-3, V=12.5 м³	4А; 2Б
3	**Топливное хозяйство**	
3.1	Блок учета расхода газа	3А; 2Б+50
3.2	Блок очистки и редуцирования газа	3А; 2Б+50
3.3	Блок переключения	3А+50; 2Б+50
3.4	Подогреватель газа ПГ-1	3А+50; 2Б+50
3.5	Площадка газового сепаратора СГ-1	3А+50; 2Б+50
3.6	Емкость для слива диэтиленгликоля Е-2, V=5.5 м³	3А+50; 2Б+50
3.7	Одоризатор ОД-1	3А+50; 2Б+50
3.8	Емкость одоранта ЕО-2, V=0,25 м³	3А+50; 2Б+50
3.9	Входной блок редуцирования газа БР-1	4А; 2Б+50
3.10	Емкость сбора конденсата Е-4, V=1м³	4А; 2Б+50
3.11	Емкость диэтиленгликоля Е-5, V=1м³	4А; 2Б+50
3.12	Газорегуляторный пункт №1 (ГРПШ)	4А; 2Б
3.13	Газорегуляторный пункт №2 (ГРПШ)	4А+50; 0Б
3.14	Газорегуляторный пункт №3 (ГРПШ)	3А; 2Б+50
3.15	Емкость сбора конденсата Е-7, V=1м³	3А; 2Б+50
4	**Факельное хозяйство**	
4.1	Факельная установка низкого давления ФНД (Ф-2)	1А+50; 2Б
4.2	Факельная установка высокого давления ФВД (Ф-1)	1А+50; 1Б
4.3	Площадка конденсатосборника с блоком розжига факела	2А+50; 2Б+50
4.4	Горизонтальная факельная установка ГФУ-1	1А+50; 0Б+50
4.5	Площадка блока управления ГФУ-1	1А+50; 0Б+50
4.6	Поддон для сбора несгоревших жидких остатков	1А+50; 0Б+50
5	**Товарно-сырьевой склад ПБФ**	
5.1-5.10	Резервуарный парк вместимостью 2000м³ (10 шт.по V=200м³)	1А; 3Б+50
5.11.1-5.11.5	Площадка переключающей арматуры (ППА 5 шт)	1А+50; 4Б
5.12.1	Насосная станция ПБФ с ЩСУ	2А; 4Б
5.12.2	Насосная станция закачки ПБФ в газопровод	2А; 4Б
5.13	Дренажная емкость ДЕ-4, V=10 м³	2А; 4Б
5.14	Выветриватель В-1, V=4м³	1А+50; 3Б+50
5.15	Дренажная емкость ДЕ-5, V=12,5м³	1А+50; 4Б+50
5.16	Площадка одоризации	2А; 4Б+50
5.17	Емкость дождевых стоков, V=30 м³	2А; 3Б+50
5.18	Одоризационная установка УО-1	2А; 4Б+50
5.19	Площадка факельного сепаратора СФ-1	1А+50; 4Б+50
6	**Топливо-заправочный пункт**	
6.1	Газонаполнительный пункт (ГНП)	3А; 4Б+50
6.1.1	Резервуар горизонтальный РПГ-5, V=4,93м³	3А; 4Б+50
6.1.2	Площадка расходной емкости ЕР-1	3А+50; 4Б+50
6.1.3	Отделение наполнения баллонов СУГ	3А+50; 4Б+50
6.1.4	Склад хранения баллонов СУГ	3А; 4Б+50
6.1.5	Емкость дождевых стоков, V=10 м³	3А+50; 4Б+50
6.2	Площадка налива ПБТ	4А; 4Б+50
6.2.2-6.2.3	Колонка налива ПБТ КН-2,3 /2 шт./	4А; 4Б+50
6.2.1,6.2.4	Колонка налива ПБТ КН-1,4 /2 шт./	4А; 4Б+50
6.3	Площадка налива нефтепродуктов	4А+50; 4Б+50
6.3.1-6.3.5	Колонка налива нефтепродуктов ТЗК 1...5 /5 шт./	4А+50; 4Б+50
6.4		
6.5	Дренажная емкость ДЕ-6, V=12,5 м³	4А+50; 4Б+50
6.6	Аварийная емкость АЕ-2, V=40м³	4А+50; 4Б+50
6.7	Емкость дождевых стоков, V=30 м³	4А+50; 4Б+50
8	**Производство продуктов разделения воздуха**	
8.1		
8.2	Азотная станция	4А+50; 1Б+50
8.3	Площадка ресиверов	4А+50; 1Б+50
	Вспомогательные сооружения	
4.7-4.9	Прожекторная мачта 40 м с молниеотводом (3 шт.)	2А; 2Б+50 2А;1Б+50 1А+50; 0Б+50
4.10, 4.11	Прожекторная мачта 24 м с молниеотводом (2 шт.)	2А+50; 1Б 2А+50; 0Б
6.8	Операторная	4А; 5Б
6.9	Емкость хозбытовых стоков V=5 м³	4А+50; 5Б
9.1	Технологическая эстакада	
9.2	Кабельная эстакада	
10	Центральная операторная	3А; 1Б+50
11.3-11.4	Резервуар противопожарного запаса воды V=300 м3 (2 шт.)	2А+50; 4Б+50
11.5	Насосная станция противопожарного водоснабжения	2А+50; 4Б
11.6-11.15	Блок-бокс пожарных гидрантов (10 шт.)	4А+50; 1Б+50 4А+50; 1Б+50 3А+50; 2Б+50 3А+50; 1Б
		3А; 1Б 4А+50; 5Б 4А; 5Б 3А; 5Б
		1А; 3Б+50 1А; 4Б+50
12.1	Блок-бокс ЩСУ 1	3А; 1Б+50
12.2	КТП-2х2500	3А; 1Б+50
12.3	Блок-бокс управления системой обогрева технологических	
	трубопроводов	3А; 1Б+50
13	Металлическое ограждение высотой 2,2 м с "Егозой"	0А; -3Б

Изм.	Кол.уч	Лист	N док.	Подп.	Дата
Разработал		Катюшина		[signature]	28.08.18
Проверил		Шолохова		[signature]	28.08.18
Н. контр.		Сашко		[signature]	28.08.18
ГИП		Алымов		[signature]	28.08.18

16048.Р-00-СС1

Установка комплексной подготовки газа на Средневилюйском ГКМ (I этап)

Промплощадка (1,2,3 очереди)

Стадия	Лист	Листов
Р	3	

Громкоговорящее оповещение
План трасс. М1:500

ООО "ГПИСТРОЙМАШ"

Формат А1х4

Экспликация зданий и сооружений (Продолжение)

Номер на плане	Наименование	Координаты квадрата сетки
	Резервуарный парк готовой продукции №2	
29.1, 29.2	Резервуар стабильного конденсата Р-12,13, V=5000 м³	5А+50; 3Б+50
29.3, 29.4	Резервуар стабильного конденсата	
	(бензиновой фракции) Р-14,15, V=5000 м³	5А+50; 4Б
29.5, 29.6	Резервуар стабильного конденсата Р-16,17, V=5000 м³	5А; 4Б+50
29.7, 29.8	Резервуар стабильного конденса Р-18,19, V=5000 м³	5А; 5Б
29.9	Ограждение резервуарного парка	5А; 3Б+50
	Вспомогательные сооружения	
25.13-25.15	Прожекторная мачта 37 м с молниеотводом (3 шт.)	7А; 0Б+50 6А;1Б+50 6А; 0Б
27.1-27.4	Емкость дождевых стоков V=30 м³ (4 шт.)	7А; 2Б+50 5А;2Б 5А; 3Б+50 5А; 4Б+50
32.1-32.3	Резервуар противопожарного запаса воды V=700м3 (3 шт.)	6А+50; 4Б
33	Насосная станция противопожарного водоснабжения	6А+50; 3Б+50
34.1-34.4	Блок-бокс пожарных гидрантов (4 шт.)	6А; 3Б 6А;5Б 5А; 5Б 5А; 2Б+50
36	ЩСУ	6А; 2Б+50
37	КТНПУ	6А+50; 5Б
38	ЩСУ насосной внутренней перекачки	4А+50; 3Б
39.5	Прожекторная мачта 32 м с молниеотводом	6А; 5Б
40.5-40.8	Прожекторная мачта 37 м с молниеотводом (4 шт.)	6А; 2Б 6А;3Б+50 5А; 2Б 5А; 4Б
41.1-41.3	Молниеотвод 32 м (3 шт.)	5А; 4Б+50 5А;5Б 6А; 4Б+50
42.1-42.3	Молниеотвод 37 м (3 шт.)	6А; 3Б 6А;4Б 5А; 3Б
43	Молниеотвод 18 м	7А+50; 0Б+50
44	Насосная станция пенотушения	6А+50; 3Б+50
46.2	Молниеотвод высотой 18 м	3А+50; 3Б+50
53	ЩСУ насосной внутренней перекачки	6А; 1Б+50
	Сносимые объекты	
35	Склад хранения метанола, в составе:	
35.1	РВС-20 V=1000 м³ /метанол/	6А+50; 0Б
35.2	РВС-21 V=1000 м³ /метанол/	6А; 0Б
35.5	Насосная метанола	6А; 0Б-50
	2 этап	
	1 очередь строительства	
2	**Петрофак**	
2.1	Установка фракционирования конденсата "PETROFAC"	4А; 2Б
2.2	Насосная стабильного конденсата	4А+50; 3Б
2.3	АС-101	4А; 2Б
2.4	Колонна фракционного конденсата	4А; 2Б
2.5	Ребойлер Н-101	4А; 2Б+50
2.6	АС-102; 103; 104	4А; 2Б
2.7	Укрытие	4А; 2Б
	Резервуарный парк	
	водометанольного раствора(ВМР)и метанола	
70.3.1	Резервуар вертикальный стальной с понтоном	
	РВСП-1000 (расходный метанол)	5А+50; 1Б+50
70.3.2	Резервуар вертикальный стальной с понтоном	
	РВСП-3000 (водометанольный раствор)	5А+50; 1Б+50
70.3.3	Резервуар вертикальный стальной с понтоном	
	РВСП-3000 (метанол с причала)	5А; 1Б+50
70.3.4	Резервуар вертикальный стальной с понтоном	
	РВСП-3000 (регенерированный метанол)	5А; 1Б+50
70.4	Емкость дренажная V=63 м³	5А; 2Б
70.5	Насосная станция внутренней перекачки метанола	5А; 1Б
70.6.1-70.6.4	Насосная станция метанола	5А+50; 1Б 5А+50; 1Б 5А+50; 1Б 5А; 1Б
70.7	Дренажная емкость ДЕ, V=12,5 м³	5А+50; 1Б
7	**Промежуточный парк**	
7.1	Площадка приема присадок	3А+50; 3Б+50
7.2	Склад хранения присадок компаундирования, (V=50м³ х 6 шт.)	3А+50; 3Б+50
7.3	Промежуточный склад нефтепродуктов V=200м³х7шт.+100м³х 3шт.	4А; 3Б+50
7.5	Установка компаундирования	4А; 3Б+50
7.6	Дренажная емкость ЕП-2, V=63м³	3А+50; 3Б+50
7.7	Аварийная емкость ЕП-3, V=25м³	4А; 3Б+50
7.8	Емкость дождевых стоков V=25м³	4А; 3Б+50
	Вспомогательные объекты	
70.8	ЩСУ насосной внутренней перекачки	5А; 1Б
70.9, 70.10	Прожекторная мачта 40 м с молниеотводом (2 шт.)	6А;1Б 5А; 1Б
60.16-60.27	Прожекторная мачта 24 м с молниеотводом (12 шт.)	5А+50; 0Б-50 5А; 0Б-50 5А; 0Б 4А+50; 0Б
		4А; 0Б 3А+50; 0Б-50 5А; -1Б 4А; -1Б-50
		4А; -1Б 3А+50; -1Б 3А; -1Б 2А+50; -2Б
60.28-60.30	Прожекторная мачта 24 м с молниеотводом (12 шт.)	2А; -2Б-50 1А+50;-1Б-50 1А+50; 0Б-50

Экспликация зданий и сооружений (Продолжение)

Номер на плане	Наименование	Координаты квадрата сетки
14	Контрольно- пропускной пункт	4А; 5Б+50
14.1	Емкость хозбытовых стоков V=5 м³	4А; 5Б+50
22.1	Резервуар запаса воды, емк.30 м3	3А+50; 3Б
15	Площадка для мусорных контейнеров	3А; 1Б
16	Площадка для жидких отходов	3А; 1Б
17	Металлическое ограждение по мет. столбам высотой 2.2 м	0А+50; -3Б
18	Металлическое ограждение по мет. столбам высотой 1.6 м	3А; 1Б+50
19	Флюгер	2А; 4Б+50
21	Перспективное место для установки гидроочистки	3А; 1Б+50
22	Убежище	3А+50; 3Б
23	Блок-бокс ЩСУ 2	2А; 4Б+50
24	КТП-2х1000	2А+50; 4Б+50
39.1- 39.4	Прожекторная мачта 32 м с молниеотводом (4 шт.)	1А+50; 3Б+50 3А; 4Б+50 4А; 4Б+50 4А; 2Б+50
40.1-40.4	Прожекторная мачта 37 м с молниеотводом (4 шт.)	4А+50; 3Б+50 5А; 4Б 3А+50; 3Б+50 4А+50; 1Б+50
45	Емкость хозбытовых стоков V=5 м³	2А+50; 1Б+50
46.1, 46.3	Молниеотвод высотой 18 м (2 шт.)	1А+50; 4Б+50 4А; 5Б
47.1-47.3	Молниеотвод высотой 27 м (3 шт.)	1А; 3Б+50 1А; 4Б+50 2А; 4Б+50
48.1-48.4	Прожекторная мачта 27 м с молниеотводом (4 шт.)	1А+50; 4Б+50 3А; 2Б+50 3А+50; 2Б+50 4А+50; 1Б
49	Прожекторная мачта 24 м с молниеотводом	3А; 1Б+50
50.1, 50.2	Прожекторная мачта 40 м с молниеотводом (2 шт.)	4А; 1Б+50
	2 очередь строительства	
60	**Площадка комплексной подготовки газа**	
60.1	**Технологическая линия № 3**	
60.1.1	Сепаратор 1-й ступени С-3	4А+50; -1Б
60.1.2	Теплообменник "газ-газ" ТО-3	4А+50; -1Б
60.1.3	Низкотемпературный сепаратор НТС-3	4А+50; -1Б
60.1.4	Блок входных ниток	4А+50; -2Б
60.2	**Площадка емкости аварийно-дренажной**	
60.2.1	Аварийно-дренажная емкость АД-1, V=63м³	4А+50; 0Б-50
60.3	**Площадка подогрева конденсата**	
60.3.1	Путевой подогреватель ПП-1	4А+50; 0Б-50
60.3.2	Путевой подогреватель ПП-2	4А+50; 0Б
60.4	**Площадка подогрева пропитенгликоля**	
60.4.1	Насосная станция пропиленгликоля	4А+50; 0Б-50
60.4.2	Путевой подогреватель ПП-3	4А; 0Б-50
60.4.3	Путевой подогреватель ПП-4	4А; 0Б-50
60.4.4	Емкость пропиленгликоля Е-6, V=5м³	4А+50; 0Б-50
60.4.5	Дренажная емкость пропиленгликоляДЕ-7, V=12,5м³	4А+50; 0Б-50
60.5	**Площадка факельного сепаратора**	
60.5.1	Сепаратор факельный высокого давления СФ-2	3А; -1Б-50
60.5.2	Конденсатосборник высокого давления К-2, V=12,5 м³	3А; -1Б-50
60.6	**Площадка установки факельной совмещенной**	
60.6.1	Установка факельная совмещенная Ф-3	1А+50; -2Б-50
60.5	**Площадка установки горизонтальной факельной**	
60.7.1	Установка факельная горизонтальная ГФУ-2	1А+50; 0Б-50
60.8	Комплектная трансформаторная подстанция	5А+50; 0Б-50
60.9	**Электростанция дизельная**	
60.9.1	Электростанция дизельная	5А+50; -1Б
60.9.2	Резервуар слива дизельного топлива РС-1, V=3 м³	5А+50; -1Б
	Сооружение противопожарного водоснабжения	
60.11.1, 60.11.2	Резервуар противопожарного запаса воды V=250м3 (2 шт.)	3А+50; 0Б-50
60.11.4	Насосная станция противопожарного водоснабжения	3А+50; 0Б-50
60.11.5-60.11.7	Блок-бокс пожарных гидрантов (3 шт.)	3А+50; -1Б 4А+50;-1Б-50 5А; -1Б-50
60.12	**Сооружения дождевых стоков**	
60.12.1	Блок подготовки и подачи сточных вод	3А; -1Б-50
60.12.2	Емкость дождевых стоков в компл. с насосным блоком, V=40 м3	3А; -1Б
60.12.3	Установка горизонтальная факельная ГФУ-5М	1А+50; -1Б
60.12.4	Накопитель промывных вод V=10м3	3А; -1Б-50
60.13	Емкость дождевых стоков V=10м³	4А+50; 0Б-50
60.14	Емкость дренажных стоков V=3м³	2А+50; -1Б-50
60.15	Емкость дождевых стоков V=10м³	4А; -1Б-50
	3 очередь строительства	
	Резервуарные парки	
	Технологическая площадка	
	Резервуарный парк стабильного конденсата	
51	Насосная станция внутренней перекачки и подачи на причал	6А ; 1Б+50
25.1-25.4	Резервуар стабильного конденсата Р-1...4, V=3000 м³	6А; 0Б+50
25.5-25.8	Емкость технологическая стабильного конденсата ЕТ-1...4, V=100 м³	6А; 1Б
25.9, 25.10	Емкость технологическая стабильного конденсата ЕТ-5,6, V=400 м³	6А+50; 1Б
25.11, 25.12	Емкость технологическая стабильного конденсата	
	(дизельное топливо) ЕТ-7,8, V=400 м³	6А+50; 1Б
25.16	Ограждение резервуарного парка	6А; 0Б
30.1	Дренажная емкость ДЕ-8, V=25 м³	7А; 0Б+50
31.1	Аварийная емкость АЕ-3, V=63 м³	7А; 0Б+50
52.1	Дренажная емкость ДЕ-9, V=12,5 м³	6А; 2Б
	Резервуарный парк готовой продукции №1	
7.4	Насосная станция внутренней перекачки	4А+50; 3Б
28.1	Резервуар бензиновой фракции (стабильный конденсат), Р-5 V=5000 м³	5А+50; 2Б+50
28.2, 28.4	Резервуар бензиновой фракции (стабильный конденсат), Р-6,8 V=2000 м³	5А+50; 2Б+50
28.3,28.5	Резервуар бензиновой фракции (стабильный конденсат), Р-7,9,V=3000 м³	5А+50; 2Б+50 65А+50; 3Б
28.6-28.7	Резервуар дизельного топлива (стабильный конденсат), Р-10,11, V=1000 м³	5А+50; 3Б
28.8	Ограждение резервуарного парка	5А; 2Б
30	Дренажная емкость ДЕ-10, V=25 м³	6А; 3Б
31	Аварийная емкость АЕ-4, V=63 м³	6А; 3Б
52	Дренажная емкость ДЕ-11, V=12,5 м³	4А+50; 3Б

Схема совмещения листов

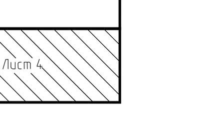

Изм.	Кол.уч	Лист	N док.	Подп.	Дата	
Разработал		Катюшина		[signature]	28.08.18	
Проверил		Шолохова		[signature]	28.08.18	
Н. контр.		Сашко		[signature]	28.08.18	
ГИП		Алымов		[signature]	28.08.18	

16048.Р-00-СС1

Установка комплексной подготовки газа на Средневилюйском ГКМ (I этап)

Промплощадка (1,2,3 очереди)

Стадия	Лист	Листов
Р	4	

Громкоговорящее оповещение
План трасс. М1:500

ООО "ГПИСТРОЙМАШ"

Формат А1х4

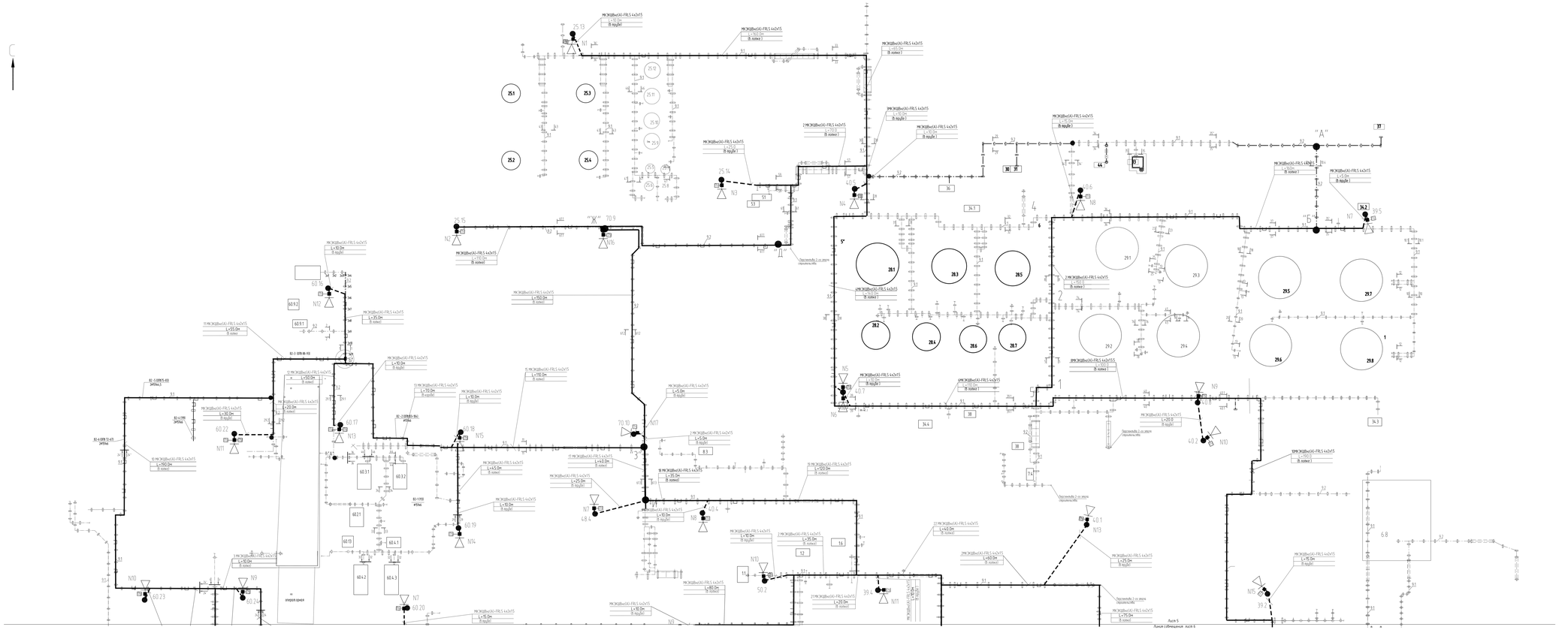

Экспликация зданий и сооружений

Номер на плане	Наименование	Количество, площадь, объем
	1 Этап	
	Площадь строительства	
1	**Установка сепарационная**	
1.1	Надземная технологическая установка	44, Ш=50
1.2	Наземная сепарационная емкость	44, Ж
1.3	Площадка печей	34÷50, Ш=50
1.4	Аварийная емкость АС-1, V=63 м³	34÷50, Ж
1.5	Дренажная емкость ДЕ-1, V=63 м³	34÷50, Ж
1.6	Наземная сепарация НТА-1	44, Ж
1.7	Емкость дождевых стоков V=15 м³	34÷50, Ж
1.8	Площадка обвязочного трапа сырья	44, Ж
1.9	Площадка блока аппаратуры и обогрева дымом	34÷50, Ш=50
1.10	Дренажная емкость ДЕ-2, V=15 м³	44, Ж
1	**Топливное хозяйство**	
1.1	Блок учета расхода газа	34, Ж=50
1.2	Блок очистки и редуцирования газа	34, Ж=50
1.3	Блок переключения	34÷50, Ж=50
1.4	Пылеуловитель газа ПГ-1	34÷50, Ж=50
1.5	Площадка подвода сепаратора ГГ-1	34÷50, Ж=50
1.6	Емкость для слеа вспомогательная (–2, 1÷9.5 м³	34÷50, Ж=50
1.7	Обвязочная ГО-1	34÷50, Ж=50
1.8	Емкость аварийная ЕО-2, V=0.25 м³	34÷50, Ж=50
1.9	Емкость блок редукционная газа БР-1	44, Ж=50
1.10	Емкость блок конденсата (–4, 1÷34 м³	44, Ж=50
1.11	Емкость вспомогательная (–5, 1÷34 м³	44, Ж=50
1.12	Газораспределительный пункт ФГП(ГРП)	44, Ж
1.13	Газораспределительный пункт ФГ (ГРП)	44÷50, Ш
1.14	Газораспределительный пункт ФГ (ГРП)	34, Ж=50
1.15	Емкость сбора конденсата (–7.1 1÷34 м³	34, Ж=50
1	**Факельное хозяйство**	
1.1	Факельная установка высокого давления факел (вид 16–2)	34÷50, Ж
1.2	Факельная установка высокого давления ФВД (18–1)	34÷50, Ж
1.3	Площадка конденсатосборника с блоком розжига факела	34÷50, Ж=50
1.4	Горизонтальный факельный оголовок ГФО-1	34÷50, Ш=50
1.5	Площадка блока управления ФУ-1	34÷50, Ш=50
1.6	Подпорная стена подпорная высокая железобетонная	34÷50, Ш=50
1	**Товарно-сырьевой склад ТСК-Н**	
1.1–1.10	Резервуарный парк вертикальных РВС (10 шт по V=200м³)	34, Ж=50
1.11–1.12	Площадка горизонтальных аппаратов с ПЗРК 5 шт)	34÷50, Ж
1.13	Наземная сепарация ТСК-Н (ДЕ-3)	34, Ж
1.14	Наземная сепарация закачки ТСК-Н со скважины	34, Ж
1.15	Дренажная емкость ДЕ-4, V=15 м³	34, Ж
1.16	Вытеснитель В-1, V=4 м³	34÷50, Ш=50
1.17	Дренажная емкость ДЕ-5, V=25 м³	34÷50, Ш=50
1.18	Площадка обвязочная	34, Ш=50
1.19	Емкость дождевых стоков V=30 м³	34, Ж=50
1.20	Обвязочная емкость аварийная ТО-1	34, Ш=50
1.21	Площадка фонтанной сепарации (–8–1	34÷50, Ш=50
1	**Топлив- заправочный пункт**	
1.1	Газонаполнительный пункт ГНП	34, Ш=50
1.11	Резервуар горизонтальный РГС-5, V=4.938м³	34, Ш=50
1.12	Площадка раздачи емкости ЕР-1	34÷50, Ш=50
1.13	Отбензинная наземная установка СУГ	34÷50, Ш=50
1.14	Склад хранения баллонов СУГ	34, Ш=50
1.15	Емкость дождевых стоков V= 8 м³	34÷50, Ш=50
1.2	Площадка насоса ПЦ-1	44, Ш=50
1.21–1.3	Наземная насосная ПЦ-1 (V= 2.1 л/ сек)	44, Ш=50
1.31–1.4	Наземная насосная ПЦ-1 (V= 1.4 л/ сек)	44, Ш=50
1.5	Площадка насосов заправочных	44÷50, Ш=50
1.51–1.6	Наземная насосная заправочная (V= 1.5 л/с)	44÷50, Ш=50
1.6		
1.7	Дренажная емкость ДЕ-6, V=15 м³	44÷50, Ш=50
1.8	Аварийная емкость АС-2, V=34 м³	44÷50, Ш=50
1.9	Емкость дождевых стоков V= 30 м³	44÷50, Ш=50
2	**Производство продукций различных базисов**	
2.1		
2.2	Азотная станция	44÷50, Ш=50
2.3	Площадка разгрузки	44÷50, Ш=50
	Вспомогательные сооружения	
3.1–4.1	Пожарная машина 4,2 т (полноприводная) (1 шт)	34, Ж=50 ; 35 Ж=50
4.5–4.12	Пожарная машина 2,5 т (полноприводная) (1 шт)	34, Ж=50, 35,
4.8	Операторная	44, Ш=
4.9	Емкость хозбытовых стоков V=5 м³	44÷50, Ш=
5.1	Технологическая эстакада	
9.2	Кабельная эстакада	
10	Шлейфовая операторная	34, Ж=50
11.1–11.4	Площадка трансформатора эстакад блок 1х 100 кв (12 шт)	34÷50, Ш=50
11.5	Наземная насосная трансформатора быстродействия	34÷50, Ш
11.6–11.10	Блок- бокс пожарных гидрантов (10 шт)	34, Ж=50 ; 35 Ж=50 ; 44, Ж=50 ; 34, Ж ; 34, Ж=50
12.1	Блок- бокс ЩСУ-1	34, Ж=50
12.2	КТП-2х2500	34, Ж=50
12.3	Блок- бокс управления системой сбросных технологических продувочных	34, Ж=50
13	Металлическая подземная ёмкость 2,2 м³, "Стилс"	34, –35,

Примечание

Трансформаторная подстанция трансформ. 25-КТП-100Б – (5-25/0.4 ТМ)

Кабель ВВГнг(А)-LS-FRLS 4х6мм²
- 1 кабель - 100м
- 1 кабель - 300м
- 1 кабель - 450м

Ø6мм — 100рад
Ø8мм — 50рад
Ø10мм — 25рад

Схема соединения листов

Изм.	Кол.уч.	Лист	N док.	Подп.	Дата		
Гл.инженер проекта	Ахмадиев				12.21		
Нач.отдела	Ахмадиев				12.21		
Н.контр.	Ахмадиев				12.21		
ГИП	Ахмадиев				12.21		

16068-Р-ПЗ-СС1			
Установка сепарации нефтяного газа на сайдельщинском ГКМ			
1 этап			
Пояснительная записка	Стадия	Лист	Листов
	Р	1	
Сводный план	ООО "ГИПРОНИИГАЗ"		

Формат А3х4

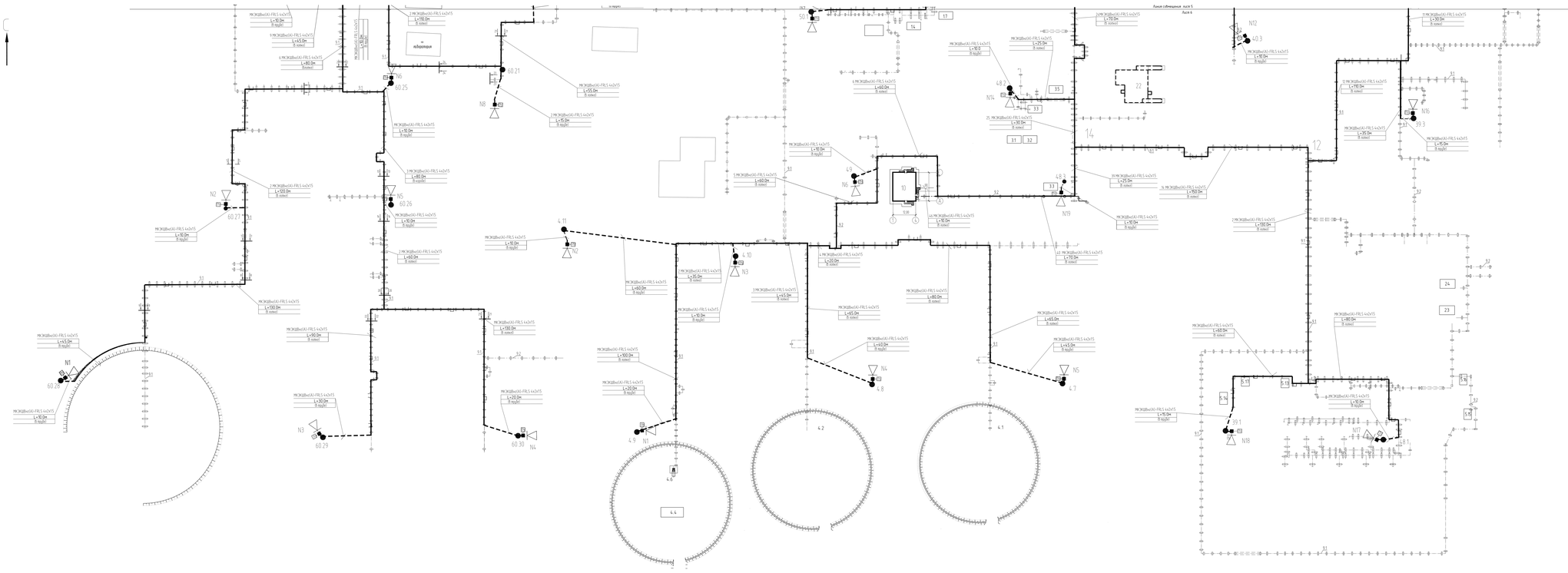

Номер на плане	Наименование	Координаты «Кадастр сети»
	Резервуарный парк способа продувки №2	
91.1 (91.2)	Резервуар вертикальный конический Р-2.1; V=5000 м³	5А-5Б, 8А-8Г
92.1 (92.2)	Резервуар стальной конический	5А-5Б, 8А-8Г
	Технологич фронтал Р-4, 5; V=5000 м³	5А-5Г, 6Б
93.1 (93.2)	Резервуар стальной конический Р-4; V=5000 м³	5А, 6А-6Б
94.1 (94.2)	Резервуар стальной конический Р-5Б; V=5000 м³	5А, 5Б
29.1	Площадочная резервуарного парка	5А, 5Б-6Б
	Вспомогательные сооружения	
9.1-9.7(9)	Промежуточная насосная 27 м с монолитобетоном (7 шт.)	5А, 5Б-5Г, 6А, 6Б-6Г
11.1-11.2	Емкость дизельных 6×3,85 м³ (2 шт.)	5А, 5Б-5Г, 6А, 6Б-6Г
12.1-12.3	Резервуар противопожарного запаса воды V=700м³(3 шт.)	6А-6Г, 6Б
13	Насосная станция пожаротушения дизельная	6А-6Г, 5Б-5Г
14.1-14.6	Блок-бокс покрытия с подземной (6 шт.)	5А, 5Б, 5Б-5Г, 6А, 6Б, 6Б-6Г
16	ЩСУ	6А, 5Б-5Г
17	КПП(ОП)	6А-6Г, 5Б
18	ЩСУ насосной быстрого перекачки	6А-6Г, 5Б
19.1	Промежуточная насосная 32 м с монолитобетоном	5А, 5Б
20.1-20.6	Промежуточная насосная 27 м с монолитобетоном (6 шт.)	5А, 5Б, 5Б-5Г, 6А, 6Б, 6Б-6Г
21.1-21.3	Мультикамерный 27 м (3 шт.)	5А, 5Б-5Г, 6А, 6Б-6Г
21.4-21.5	Мультикамерный 27 м (2 шт.)	5А, 5Б, 6А, 6Б
43	Мультикамерный 18 м	5А-5Г, 5Б-5Г
44	Насосная станция тонкодисперсной	6А-6Г, 5Б-5Г
45.1	Мультикамерный быстрого 18 м	5А-5Г, 5Б-5Г
55	ЩСУ насосной быстрого перекачки	6А, 5Б-5Г
	Емкостные объекты	
35	Склад серного материала, 8 стальных	5А, 5Б
35.1	РВС-20 - V=5000 м³ (типовой)	6А-6Г, 5Б
35.2	РВС-25 - V=5000 м³ (типовой)	6А, 5Б
35.5	Насосная типовой	6А, 5Б-5Г
	2 этап	
	1 очередь строительства	
3	Петерофок	
3.1	Установка фракционирующей конденсата "PETROFRAC"	4А, 3Б
2.2	Насосная стабильного конденсата	6А-6Г, 3Б
2.3	АС-101	4А, 3Б
2.4	Колонна фракционного конденсата	4А, 3Б
2.5	Рибойлер К-101	4А, 2А-3Б
2.6	АС-102, 103, 104	4А, 3Б
2.7	Эстакада	4А, 3Б
	Резервуарный парк	
	бойлеровольного разбавителя мазыкея	
70.3.1	Резервуар вертикальный стальной с понтоном	
	РВС(П)- 1000 (газовый мягкий)	5А-5Г, 5Б-5Г
70.3.2	Резервуар вертикальный стальной с понтоном	
	РВС(П)- 3000 (бойлеровольного дизтоп)	5А-5Г, 5Б-5Г
70.3.3	Резервуар вертикальный стальной с понтоном	
	РВС(П)- 3000 (мягкого с горизонт)	5А, 5Б-5Г
70.3.4	Резервуар вертикальный стальной с понтоном	
	РВС(П)- 3000 (резервуарного мягкого)	5А, 5Б-5Г
70.4	Емкость дизельная V=63 м³	5А, 5Б
70.5	Насосная станция бирюзовых перекачки мягкого	5А, 5Б
70.6	Насосная станция мягкого	5А-5Г, 5Б, 6А-6Г, 6Б
70.7	Дизельная емкость ДТ - V=72 м³	5А-5Г, 5Б
	Промежуточный парк	
7.1	Площадка приема трассы	5А-5Г, 5Б-5Г
7.2	Склад хранения трассы конструкций(труб) 12×20м²×3 шт.	5А-5Г, 5Б-5Г
7.3	Промежуточная насосная V=200м³/час×40м² h 3шт	4А, 3А-3Б
7.5	Установка конденсатобойная	4А, 3Б-4Б
7.6	Дизельная емкость ДТ-2, V=63м³	5А-5Г, 5Б-5Г
7.7	Аварийная емкость АТ-3, V=75м³	4А, 3Б-4Б
7.8	Емкость дизельных стальной V=25м³	4А, 3Б-4Б
	Вспомогательные объекты	
18.8	ЩСУ насосной быстрого перекачки	5А, 5Б
19.1, 19.8	Промежуточная насосная 42 м с монолитобетоном (2 шт.)	6А-6Б, 5А, 5Б
20.8-20.10	Промежуточная насосная 27 м с монолитобетоном (3 шт.)	5А, 5Б, 5Б-5Г, 6А, 6Б, 6Б-6Г

Номер на плане	Наименование	Координаты «Кадастр сети»
5а	Контрольно - пропускной пункт	6А, 5Б-5Г
22	Емкость мобильных стальной V=5 м³	5А, 5Б-5Г
22.1	Резервуар запаса воды, емк. 50 м³	5А-5Г, 5Б
15	Площадка для мусорных контейнеров	5А, 5Б
31	Механизированная складская по емк. свободно быстрого 2 т	5А-5Г, 5Б
31	Механизированная складская по емк. свободно быстрого 5 т	5А, 5Б-5Г
19	Фонарь	5А, 6А-6Г
21	Торговательные весов для отработки содержимого	6А, 5Б-5Г
23	Мойка	5А-5Г, 5Б
23	Блок-бокс ВЕГА 2	5А, 6А-6Г
24	АТП-3-5ПОП	5А-5Г, 6А-6Г
99-.99.1	Промежуточная насосная 32 м с монолитобетоном (6 шт.)	5А-5Г, 5Б-5Г, 6А-6Г, 6Б-6Г
43.1-43.4	Промежуточная насосная 27 м с монолитобетоном (4 шт.)	5А-5Г, 5Б-5Г, 6А-6Г, 6Б-6Г
45	Емкость мобильных стальной 18 м (4 шт.)	5А-5Г, 5Б-5Г, 6А-6Г, 6Б-6Г
46.1-46.3	Мультикамерный быстрого 18 м (3 шт.)	5А-5Г, 5Б-5Г, 6А-6Г, 6Б-6Г
47.1-47.2	Мультикамерный быстрого 27 м (2 шт.)	5А-5Г, 5Б-5Г, 6А-6Г, 6Б-6Г
47.1-48.1	Промежуточная насосная 27 м с монолитобетоном (6 шт.)	5А-5Г, 5Б-5Г, 6А-6Г, 6Б-6Г
49	Промежуточная насосная 24 м с монолитобетоном	5А, 5Б-5Г
50.1-50.2	Промежуточная насосная 42 м с монолитобетоном (2 шт.)	5А, 5Б-5Г
	2 очередь строительства	
60	**Площадка комплексно подготовки газа**	
60.1	**Технологическая линия № 1**	
60.1.1	Сепаратор 1-ц сырьевой С-1	6А-6Г, -1Б
60.1.2	Теплообменник "газ-газ" ТО-1	6А-6Г, -1Б
60.1.3	Насосная станция подпитки ПТС-1	6А-6Г, -1Б
60.1.4	Блок бойлер котла	6А-6Г, -2Б
60.2	**Площадка емкости сборно-приемных**	
60.2.1	Аварийно-дренажная емкость АД-1 V=630м³	6А-6Г, 2Б-3Б-5Б
60.3	**Площадка газгольдера конденсата**	
60.3.1	Турбобу газгольдерная ТП-1	6А-6Г, 2Б-3Б
60.3.2	Турбобу газгольдерная ТП-2	6А-6Г, 3Б
60.4	**Площадка газгольдера пропановыхаков**	
60.4.1	Насосная станция пропановыхаков	6А-6Г, 2Б-3Б
60.4.2	Турбобу газгольдерная ТП-3	6А, 3Б-5Б
60.4.3	Турбобу газгольдерная ТП-4	6А, 3Б-5Б
60.4.4	Емкость пропановыхаков Е-6, V=5м³	6А-6Г, 2Б-3Б
60.4.5	Дренажная емкость пропановыхаков Д-7, V=12,5м³	6А-6Г, 3Б-5Б
60.5	**Площадка факельного сепаратора**	
60.5.1	Сепаратор факельный быстрого действия СФ-2	5А, -5Б-5Г
60.5.2	Конденсатосборник быстрого действия К-2, V=12,5 м³	5А, -5Б-5Г
60.6	**Площадка установки факельной собирающей**	
60.6.1	Установка факельная собирающая Ф-2	5А-5Г, -2Б-5Б
60.7	**Площадка установки горизонтальной факельной**	
60.7.1	Установка факельная горизонтальная Г Ф-2	5А-5Г, 5Б-5Г
60.8	Компрессорная воздухоразделительная	5А-5Г, 5Б-5Г
60.9	**Электростанция дизельная**	
60.9.1	Электростанция дизельная	5А-5Г, -1Б
60.9.2	Резервуар хоз бытового запаса воды РС-1, V=3 м³	5А-5Г, -1Б
	Сооружения противопожарного водоснабжения	
87.1-87.5	Резервуар противопожарного запаса воды V=750м³(5 шт.)	5А-5Г, 5Б-5Г
87.6	Насосная станция противопожарного водоснабжения	5А-5Г, 5Б-5Г
87.7-87.8	Блок-бокс покрытия с подземной (2 шт.)	5А-5Г, 5Б, 5Б-5Г, 6А-6Г, 6Б-6Г
60.11	**Сооружения дождевых стоков**	
60.11.1	Блок подготовки и подачи стоков в быт	5А, -5Б-5Г
60.11.2	Емкость дождевых стоков В-емк. с насосами блоком, V=63 м³	5А, -5Б,
60.11.3	Установка горизонтальная факельная Г ФУ-1Ф	5А-5Г, -5Б,
60.12.4	Накопитель промывных вод V=10м³	5А, -5Б-5Г
60.13	Емкость дождевых стоков Е-6 V=10м³	5А-5Г, 5Б-5Г
60.14	Емкость дождевых стоков Е-3м³	5А-5Б, -5Б-5Г
60.15	Емкость дождевых стоков Е-10м³	5А, -5Б-5Г
	3 очередь строительства	
	Резервуарные парки	
	Технологическая площадка	
	Резервуарный парк способа продувки №2	
57	Насосная станция бирюзовых перекачки с подбоем на прилет	6А, -5Б-5Г
93.5.1	Резервуар стальной конический Р-7, 8; V=5000 м³	6А, 5Б-5Г
93.5.2	Емкость технологическая стальная конического Е7-7-1, V=900 м³	6А, 5Г
93.5.3	Емкость технологическая стальная конического Е7-7-5, V=400 м³	6А-6Б, 5Г
93.5.3	Емкость технологическая стальная конического	6А-6Б, 5Г
	Насосная площадка Е7-7-8, V=630 м³	6А-6Б, 5Г
75-76	Подземная резервуарного парка	6А, 5Б
80.1	Дизельная емкость ДТ-1, V=25 м³	5А, 5Б-5Г
81	Аварийная емкость АТ-1, V=63 м³	5А, 5Б-5Г
52.1	Дизельная емкость ДТ-3, V=12,5 м³	6А, 5Б
	Резервуарный парк способа продувки №1	
7.4	Насосная станция бирюзовых перекачки	6А-6Г, 5Б
28.1	Резервуар бензиновой фракции (стальная) конический Р-5 V=5000 м³	5А-5Г, 2Б-5Б
81.2(4)	Резервуар бензиновой фракции (стальная) конический Р-4 В V=5000 м³	5А-5Г, 2Б-5Б
81.2(4)	Резервуар бензиновой фракции (стальная) конический Р-7.9 V= 5000 м³	5А-5Г, 2Б-5Б, 5Б-5Г
80-.80.1	Резервуар дизельного топлива (стальная) конический Р-10, V=5000 м³	5А-5Г, 5Б
28.8	Подземная резервуарного парка	5А, 5Б
81	Дизельная емкость ДТ-1, V=25 м³	6А, 5Б
81	Аварийная емкость АТ-4, V=63 м³	6А, 5Б
52	Дизельная емкость ДТ-11, V=12,5 м³	6А-6Г, 5Б

Схема совмещения листов

Лист 5

Лист 6

						36049-П-ПЗ-ГС1	
						Установка комплексной подготовки газа на Центральном УКПГ	
						1 этап	
Изм.	Кол.уч.	Лист	№ док.	Подп.	Дата		
Гл.инженер проекта	Мартынов				12.24	Пояснительная записка (12,3 очередь)	Стадия	Лист	Листов
ГИП	Шмаков				12.24		П	1	1
Н.контр.	Шмаков				12.24				
Нач.отд.	Ахмадеев				12.24	Ситуационный план	ООО "ГПИ ТПЭНЕФТЬ"		

Формат А3х4

Разрез 5-5 (спутник!)

(2-2 - ТХ - зеркально)
ОПА34'-ОПА39 (ОП11)

Робщ.=3.1 кг/м (ПС)

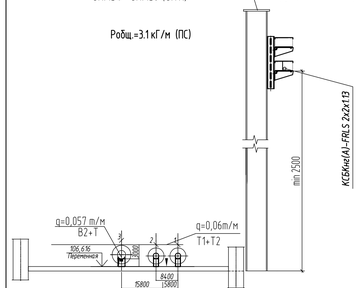

Разрез 5'-5' (спутник!)

(2-2 - ТХ - зеркально)
ОПА34'-ОПА39 (ОП11)

Робщ.=3.1 кг/м (ПС)

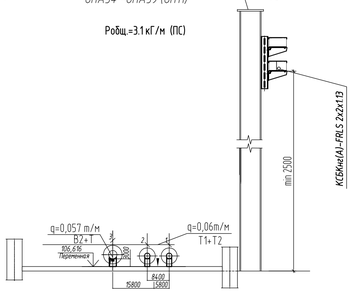

Разрез 5''-5'' (спутники!)

(5-5 - ТХ - зеркально)
ОПА48-ОПА71 (ОП42)

Робщ.=3.1 кг/м (ПС)

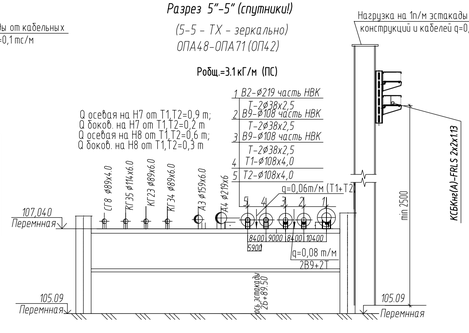

Разрез 6/2-6/2

Робщ.=3.1 кг/м (ПС)

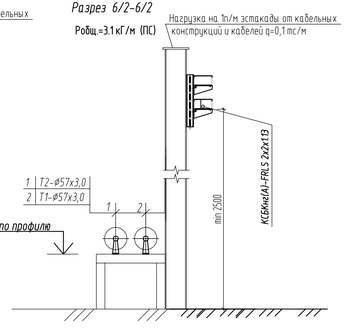

Разрез 5/1-5/1 (спутники!)

(19-19 - ТХ - зеркально (спутники!)
ОП68*; Оп323-Оп301, Опп126; Опп125; Опп123; Опп122
уклон, отметки по профилю

Робщ.=3.1 кг/м (ПС)

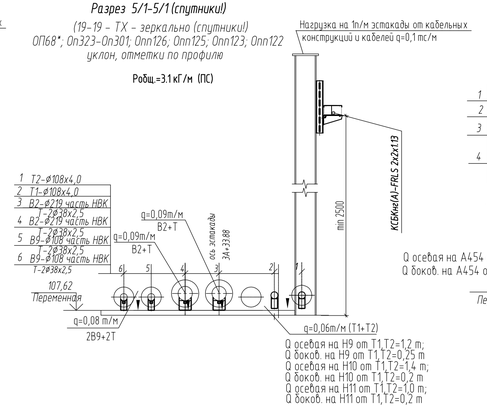

Разрез 10-10 (спутники!)

ОПА643-ОПА645
уклон по профилю

Робщ.=4.12 кг/м (ПС)

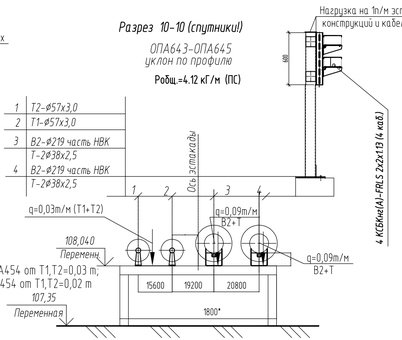

Разрез 13-13 (спутники!)

ОПБ119, 118 НВК

Робщ.=3.1 кг/м (ПС)

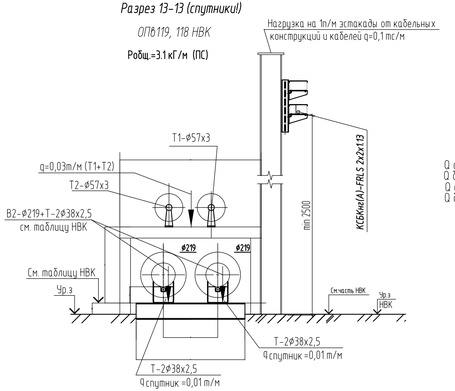

Разрез 14'-14' (спутники!)

ОПА168-ОПА198

Робщ.=3.1 кг/м (ПС)

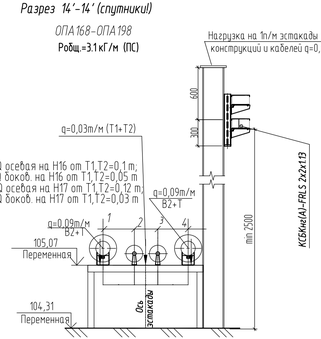

Разрез 15''-15'' (спутники!)

(19-19 - ТК- зеркально
Опп121-Опп101;

Робщ.=3.1 кг/м (ПС)

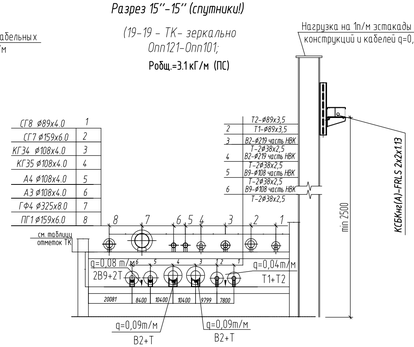

Разрез 15-15

ОПА458-ОПА488
ОПА540-ОПА587
ОПА146-ОПА167
уклон по профилю

Робщ.=3.1 кг/м (ПС)

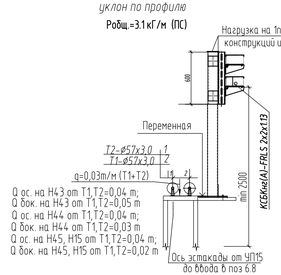

Разрез 16-16 (спутники!)

ОПБ23-ОПБ26; ОПБ23*-ОПБ24*; ОПБ60-ОПБ61;
ОПБ65-ОПБ66,ОПБ72-ОПБ73; ОПБ121-ОПБ122

Робщ.=3.1 кг/м (ПС)

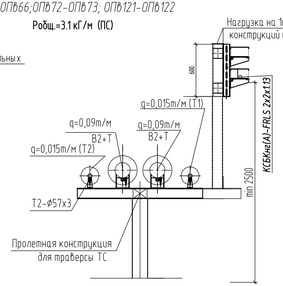

Разрез 16'-16' (спутники!)

ОПБ23-ОПБ26; ОПБ23*-ОПБ24*; ОПБ60-ОПБ61; ОПБ65-ОПБ66;
ОПБ72-ОПБ73; ОПБ121-ОПБ122

Робщ.=3.1 кг/м (ПС)

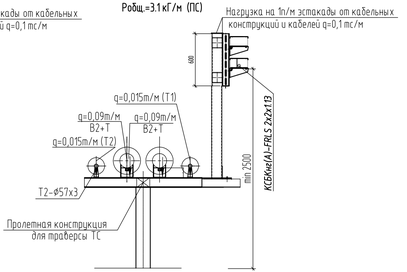

Кабель марки КСБКнг(А)-FRLS 2х2х1.13 предусматривается для пожарной сигнализации по площадке (проект 16048.Р-00-ПС)

						16048.Р-00-СС1	
						Установка комплексной подготовки газа на Средневилюйском ГКМ (I этап)	
Изм.	Колуч.	Лист	N док.	Подп.	Дата		
Разработал		Катышина			28.08.18	Промплощадка (1,2,3 очереди)	Стадия: Р; Лист: 7; Листов:
Проверил		Шолохова			28.08.18		
Н. контр.		Сашко			28.08.18		
ГИП		Алымов			28.08.18	Разрезы (1 очередь)	ООО "ГПИСТРОЙМАШ"

Взам. инв. N | Подп. и дата | Инв. N подл.

K:\ETO\ДОГОВОРЫ\16048-Вилюйск\РД\00\СС1\ 7.dwg 30.08.2018 09:2

Формат А3х3

Кабельная эстакада совмещенная с эстакадой для технологических трубопроводов

Разрез2-2

Робщ.=6.9 кг/м (СС и ПС)

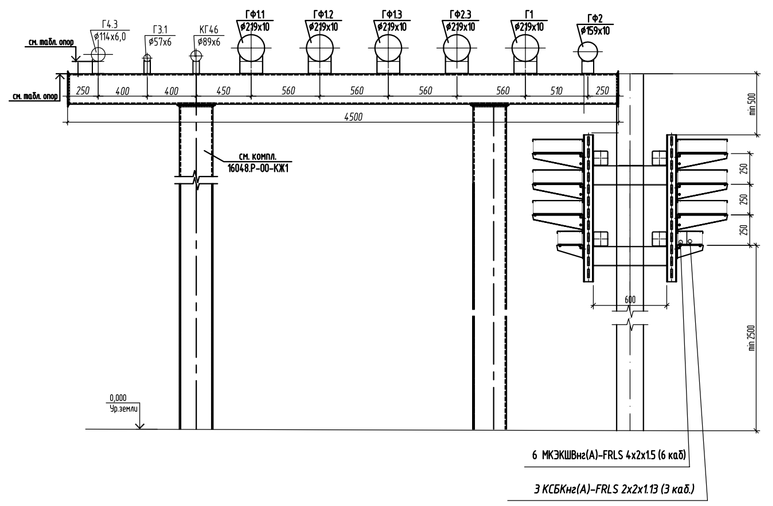

Разрез 3-3

Робщ.=4.1 кг/м (СС и ПС)

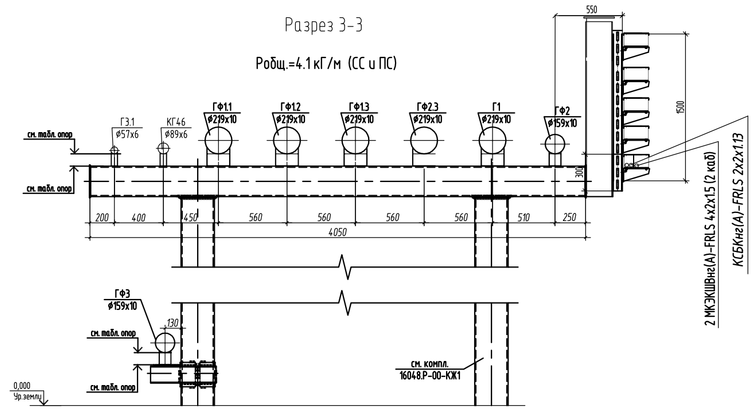

Разрез 5-5

Робщ.=4.1 кг/м (СС и ПС)

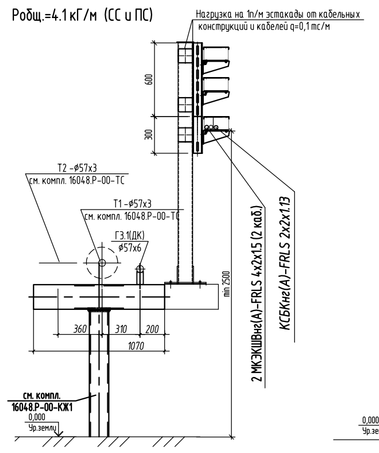

Разрез 7-7

Робщ.=3.6 кг/м (СС и ПС)

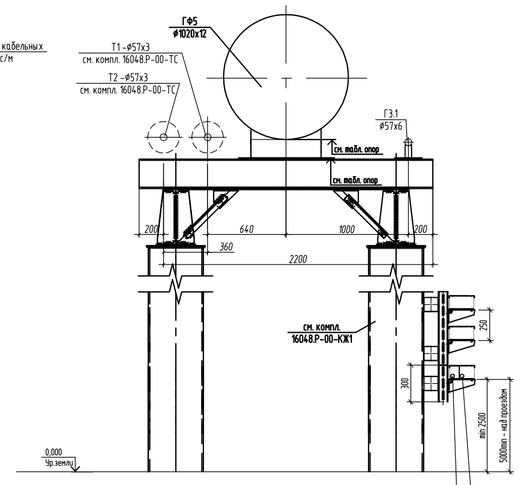

Разрез 8-8

Робщ.=3.6 кг/м (СС и ПС)

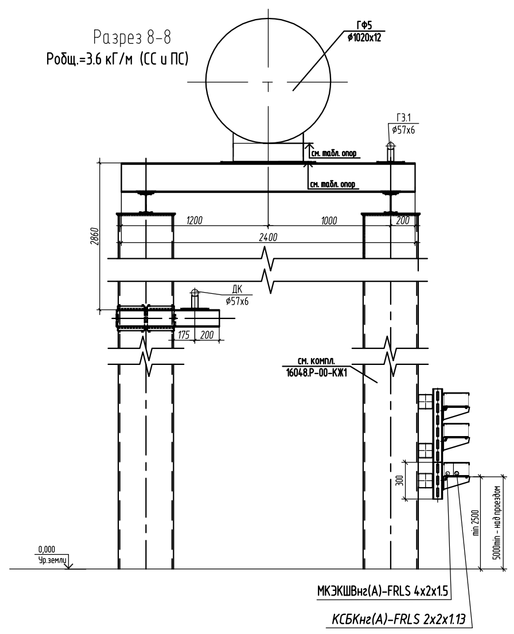

Разрез 9-9

Робщ.=3.6 кг/м (СС и ПС)

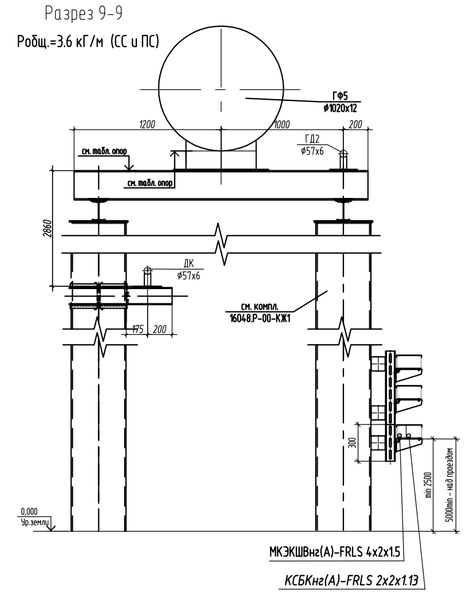

Разрез13-13

Оп102-Оп116

Робщ.=5.0 кг/м (СС и ПС)

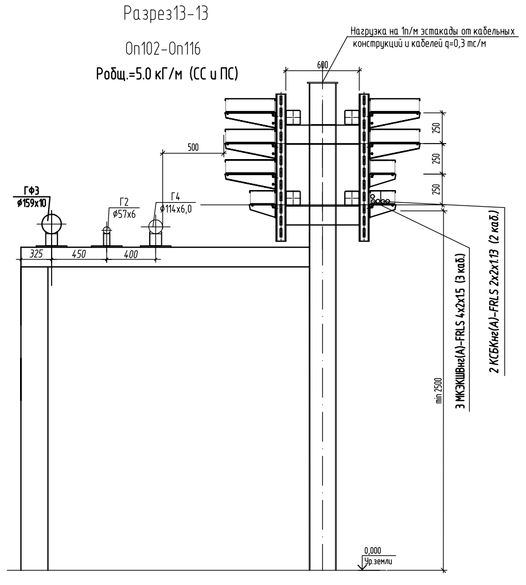

Разрез14-14

оп120..оп123

Робщ.=4.5. кг/м (СС и ПС)

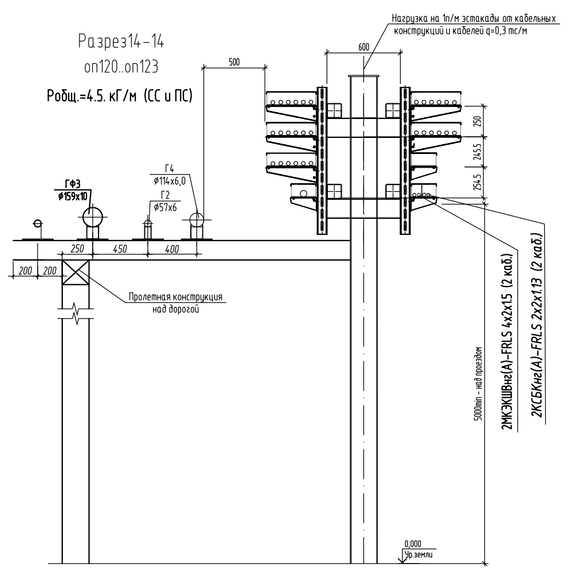

Разрез 20-20

оп141..145

Робщ.=4.5. кг/м (СС и ПС)

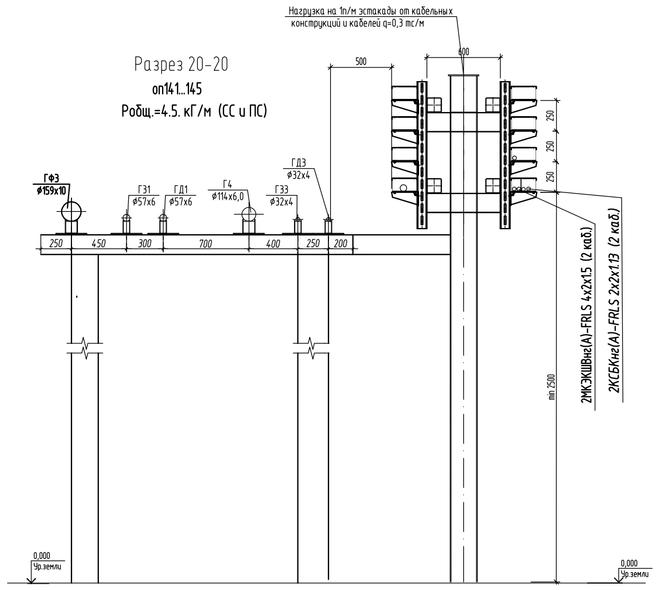

Разрез 21-21

ОПб20; ОПб21

Робщ.=3.6 кг/м (СС и ПС)

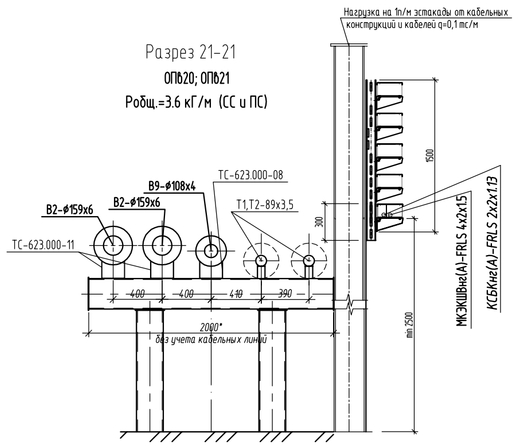

Разрез 22-22

ОПб22; ОПб23

Робщ.=3.6 кг/м (СС и ПС)

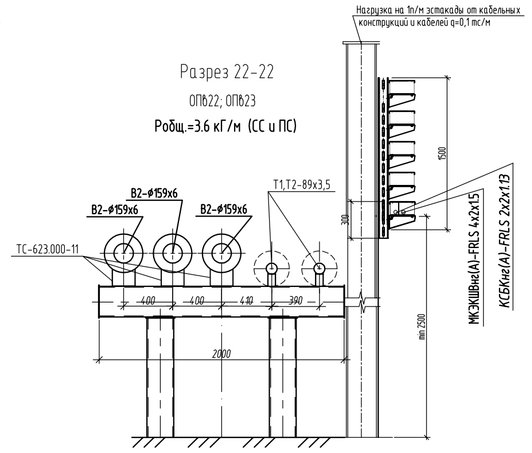

Разрез 29-29

оп235..248

Робщ.=3.2 кг/м (СС)

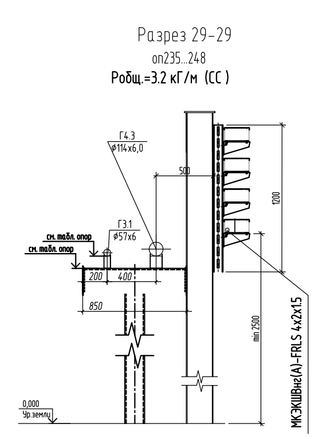

Разрез 32-32

оп249..оп252

Робщ.=3.1 кг/м (ПС)

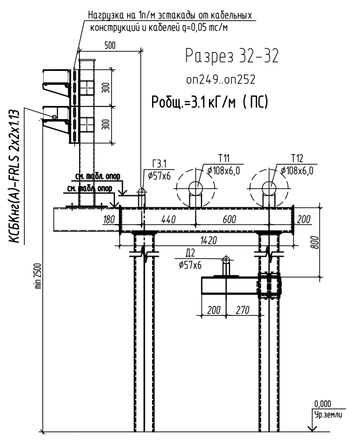

Разрез1-1

Эл1-Эл9

Робщ.=3.2 кг/м (СС)

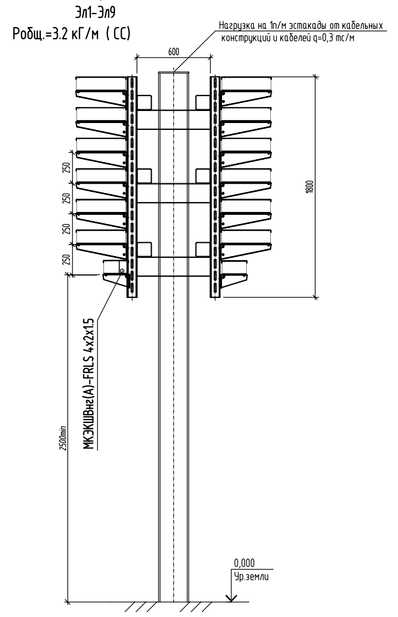

Разрез1-1

Эл1-Эл11

Робщ.=4.0 кг/м (СС и ПС)

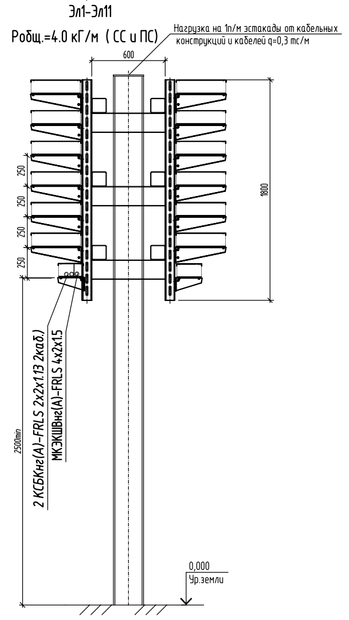

Электрики

Разрез2-2

Эл21-Эл24

Робщ.=3.5 кг/м (ПС)

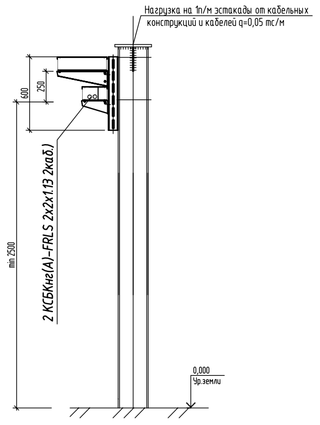

Разрез 33-33(п)

оп253..оп260

Робщ.=3.5 кг/м (ПС)

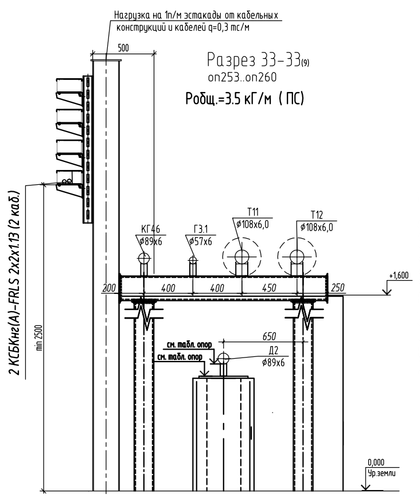

Разрез 34-34(п)

оп261..оп267

Робщ.=4.0 кг/м (ПС)

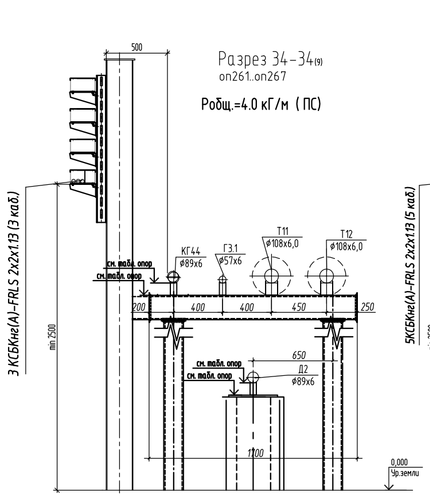

Разрез 36-36(п)

оп271..оп275

Робщ.=4.6 кг/м (ПС)

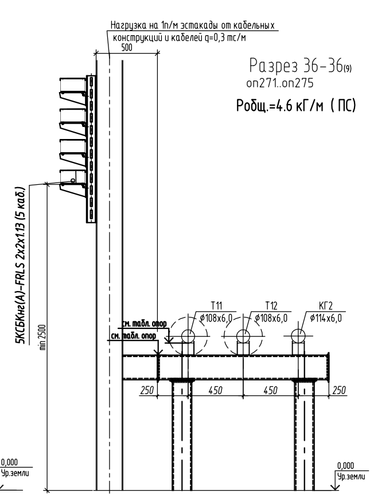

Разрез 44-44(п)

оп288...290

Робщ.=3.1 кг/м (ПС)

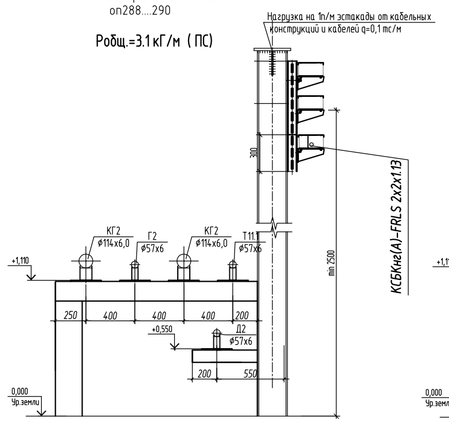

Разрез 46-46(п)

оп293

Робщ.=3.1 кг/м (ПС)

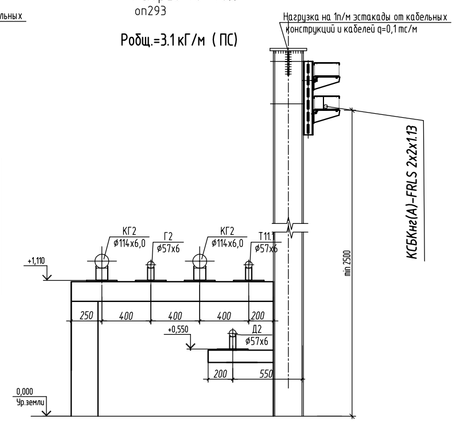

Кабель марки КСБКнг(А)-FRLS 2х2х1.13 предусматривается для пожарной сигнализации по площадке (проект 16048.Р-00-ПС)

						16048.Р-00-СС1	
						Установка комплексной подготовки газа на Среднебилийском ГКМ (I этап)	
Изм.	Колич	Лист	N док.	Подп.	Дата		
Разработал		Катешина			28.08.18	Промплощадка (1,2,3 очереди)	Стадия: Р; Лист: 8; Листов:
Проверил		Шолохова			28.08.18		
Н. контр.		Сашко			28.08.18		
ГИП		Алымов			28.08.18	Разрезы (2 очередь)	ООО "ГПИСТРОЙМАШ"

Взам. инв. N | Подп. и дата | Инв. N подл.

В2-1 (ОПБ 113)

ОПБ106-ОПБ109; ОПБ112; ОПБ113; ОПБ115-ОПБ119; ОПБ120-ОПБ125

Робщ.=3.1 кГ/м (ПС)

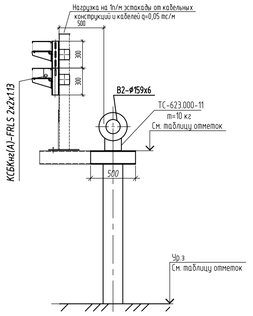

В2-2 (103-104)

ОПБ103-ОПБ105; ОПБ110; ОПБ111; ОПБ114

Робщ.=9.6. кГ/м (СС и ПС)

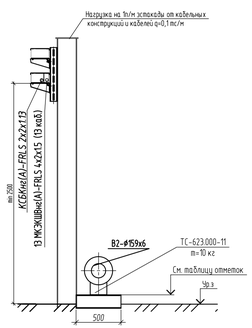

В2-3 (88-93)

ОПБ74; ОПБ84-ОПБ93; ОПБ97-ОПБ102

Робщ.=11.0 кГ/м (СС и ПС)

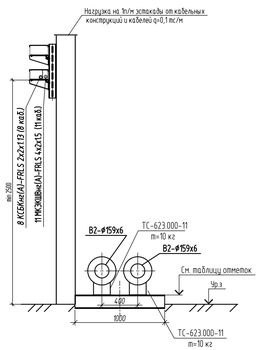

В2 -4(119)

ОПБ106-ОПБ109; ОПБ112; ОПБ113; ОПБ115-ОПБ119; ОПБ120-ОПБ125

Робщ.=3.1 кГ/м (ПС)

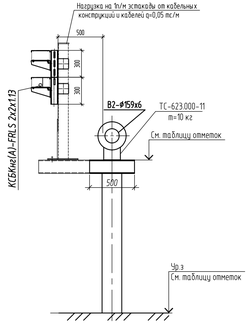

В2 -5(75-83)

ОПБ75-ОПБ83; ОПБ94-ОПБ96

Робщ.=11.4кГ/м (СС и ПС)

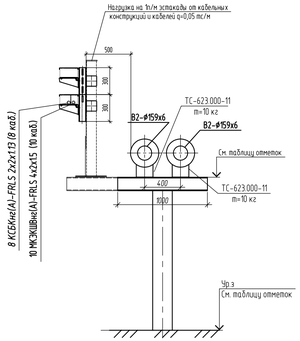

Разрез 11-11

ОП 92..ОП 95

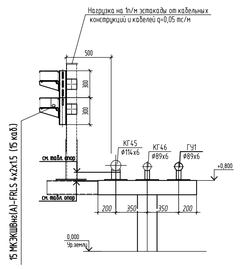

ПС СС

Разрез 29.1-29.1

Робщ.=5.1кГ/м (СС и ПС)

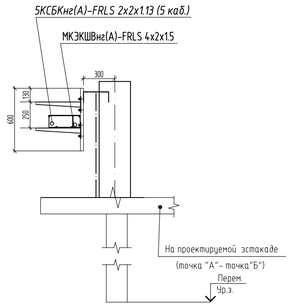

Разрез 29.2-29.2

Робщ.=3.2кГ/м (СС)

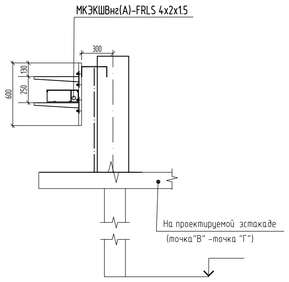

Кабельная эстакада совмещенная с эстакадой для технологических трубопроводов и марки ТС

21-21 (спутники!)

Опоры Оп620 - Оп621

Робщ.=3.6кГ/м (СС и ПС)

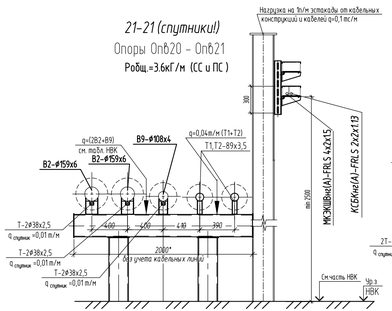

23-23 (спутники!)

Опоры Оп624 - Оп625

Робщ.=7.3кГ/м (ПС)

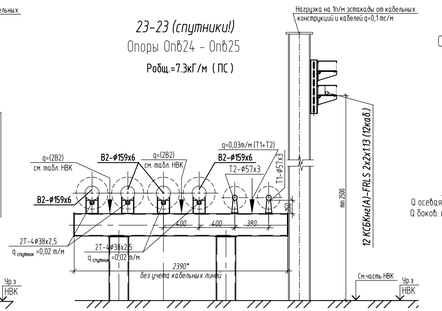

24-24 (спутники!)

Опоры ОПБ26-ОПБ28; Оп639 - Оп670

Робщ.=8.0кГ/м (СС и ПС)

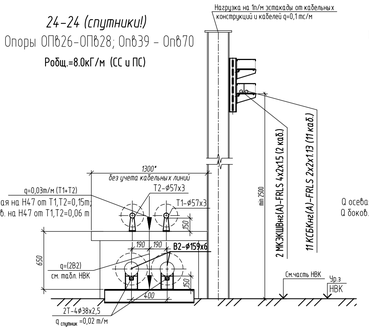

24'-24'(спутники!)

Опоры ОПБ26-ОПБ28; Оп639 - Оп670

Робщ.=10.3кГ/м (СС и ПС)

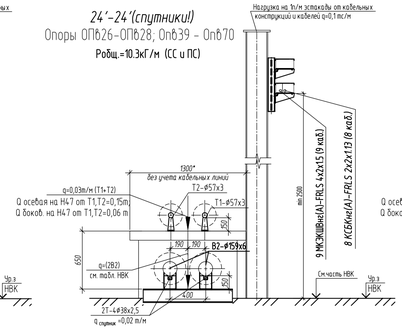

24''-24'' (спутники!)

Опоры ОПБ26-ОПБ28; Оп639 - Оп670

Робщ.=10.8кГ/м (СС и ПС)

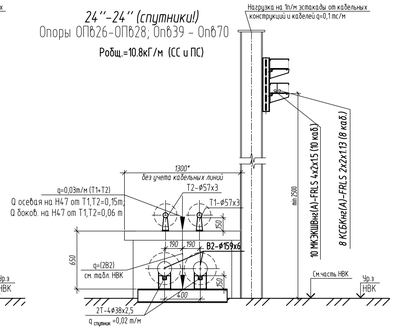

Кабель марки КСБКнг(А)-FRLS 2х2х1.13 предусматривается для пожарной сигнализации по площадке (проект 16048.Р-00-ПС)

						16048.Р-00-СС1	
						Установка комплексной подготовки газа на Средневилюйском ГКМ (I этап)	
Изм.	Колич.	Лист	N док.	Подп.	Дата		
Разработал		Катышина			28.08.18	Промплощадка (1,2,3 очереди)	Стадия: Р; Лист: 9; Листов:
Проверил		Шолохова			28.08.18		
Н. контр.		Сашко			28.08.18		
						Разрезы (2 очередь)	ООО "ГПИСТРОЙМАШ"
ГИП		Алымов			28.08.18		

Инв.№ подл. | Подп. и дата | Взам. инв. №

K:\ЕТО\ДОГОВОРЫ\16048-Вилюйск\РД\00\СС1\ 8-9.dwg 30.08.2018 09:2

Формат А3х3

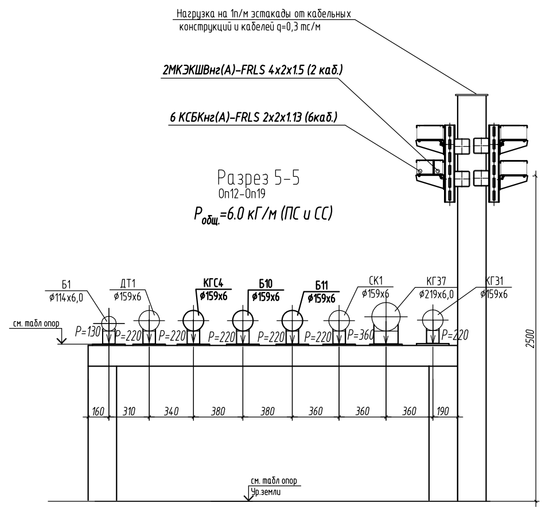

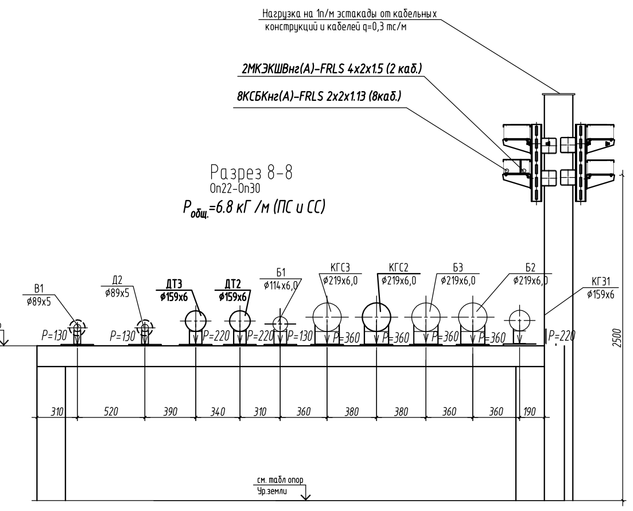

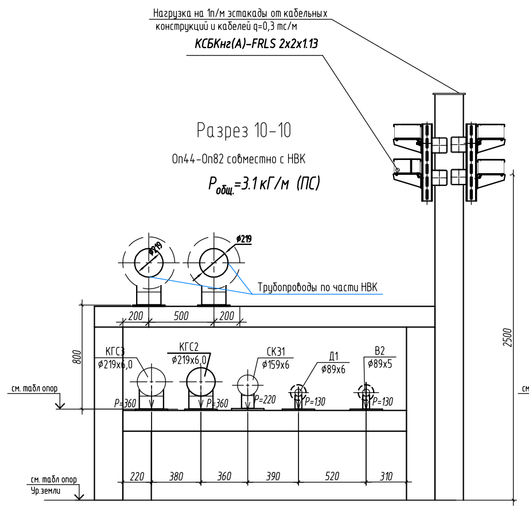

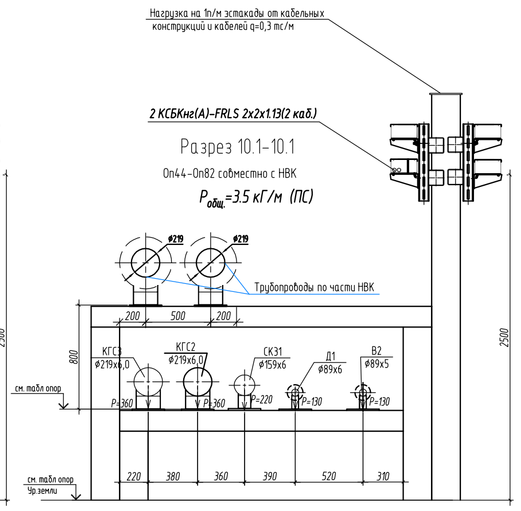

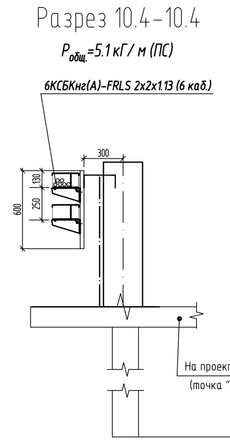

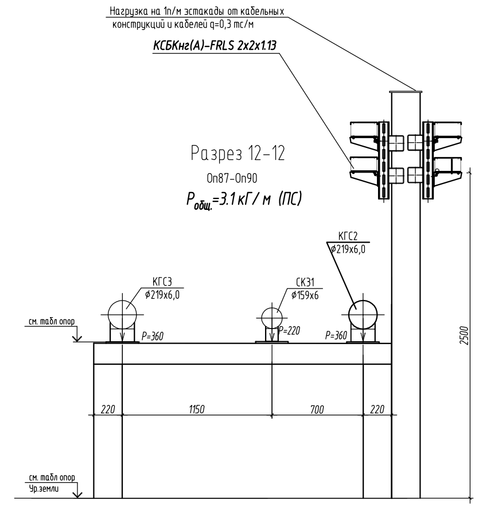

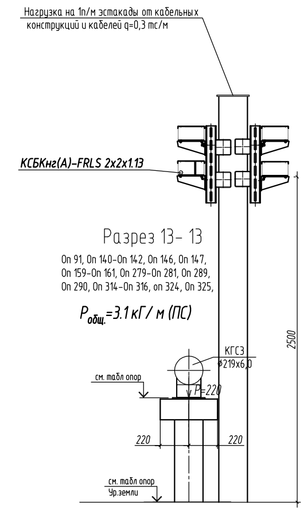

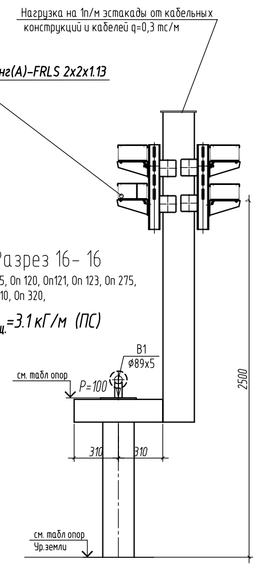

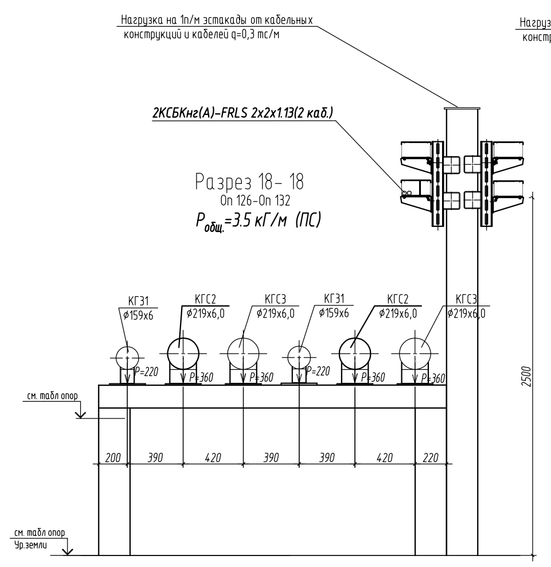

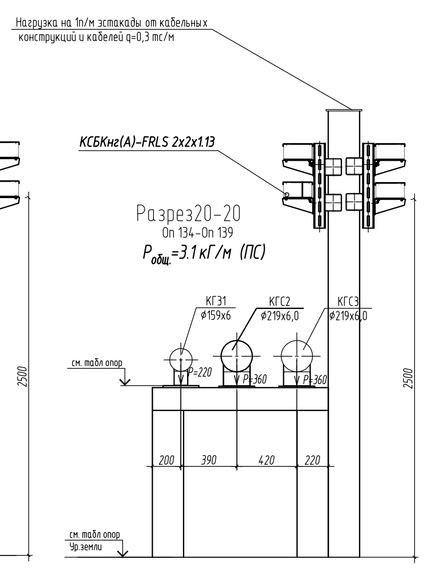

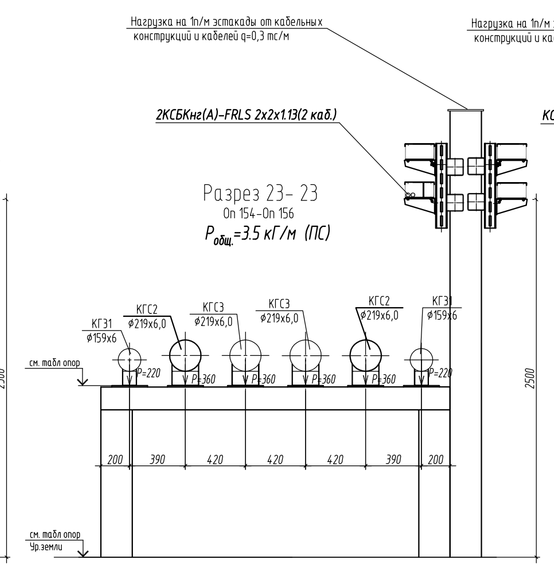

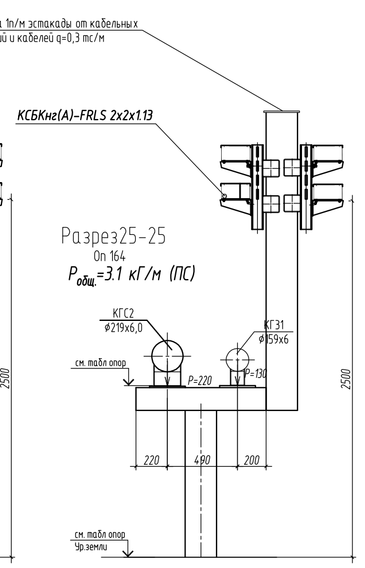

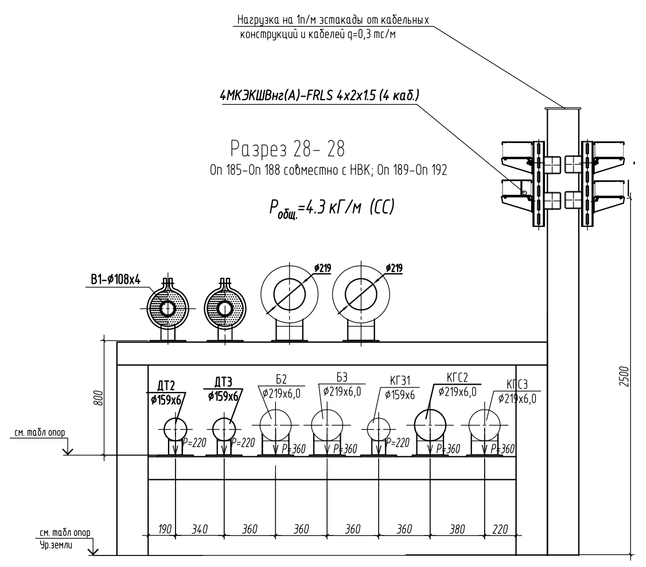

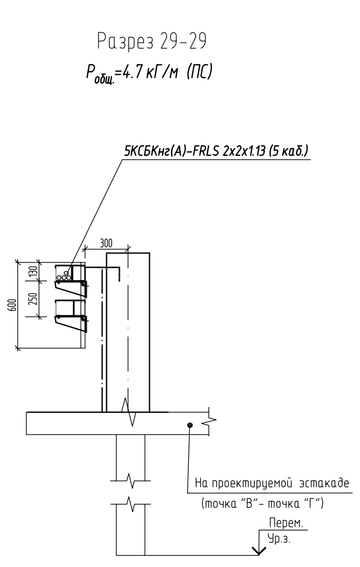

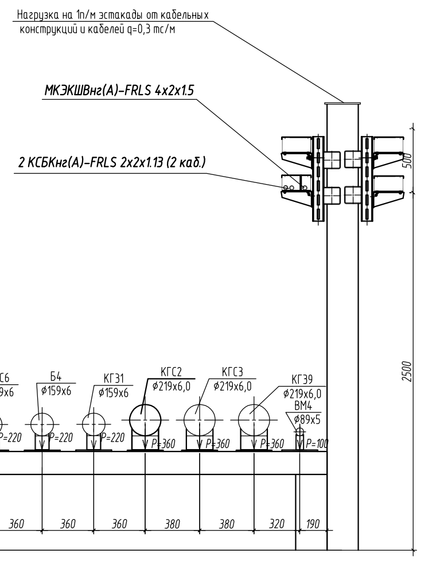

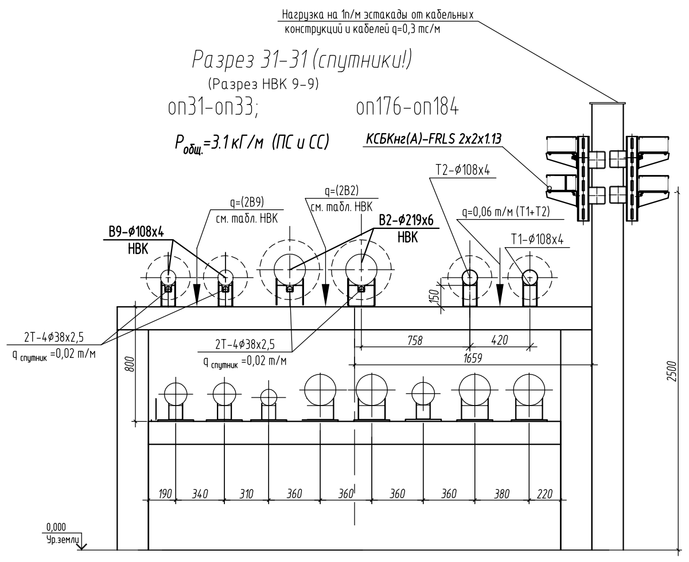

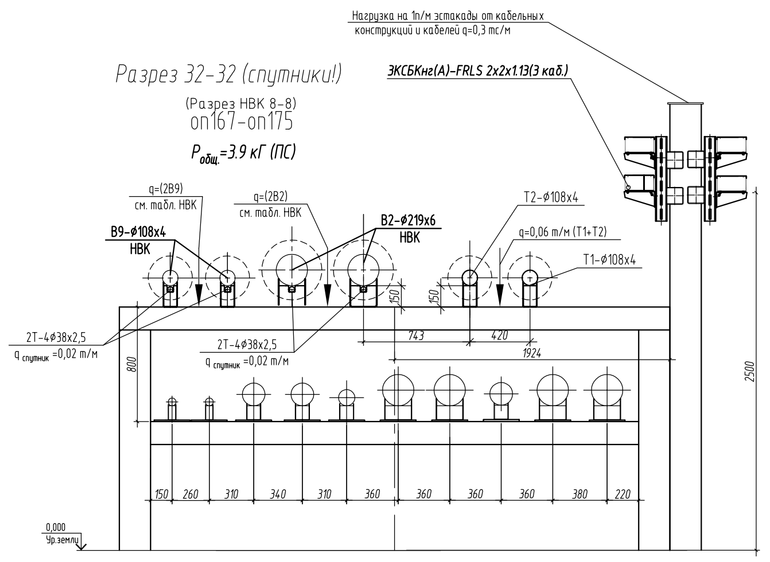

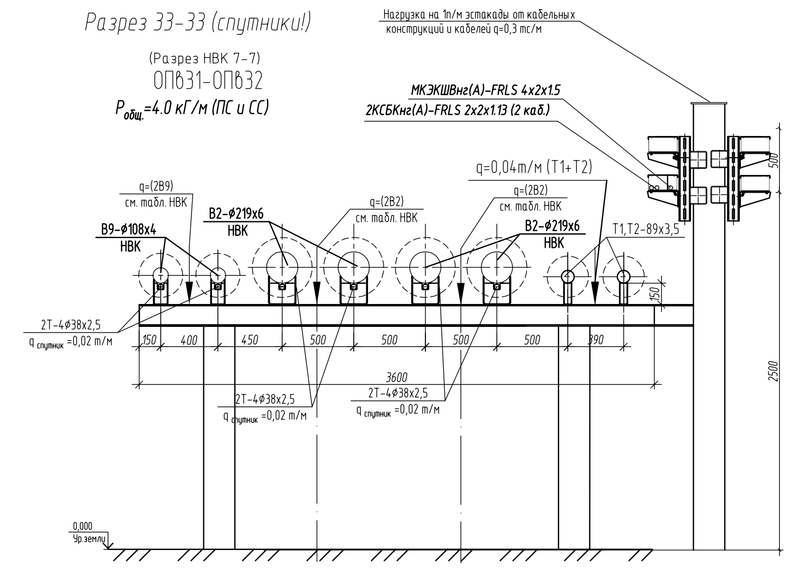

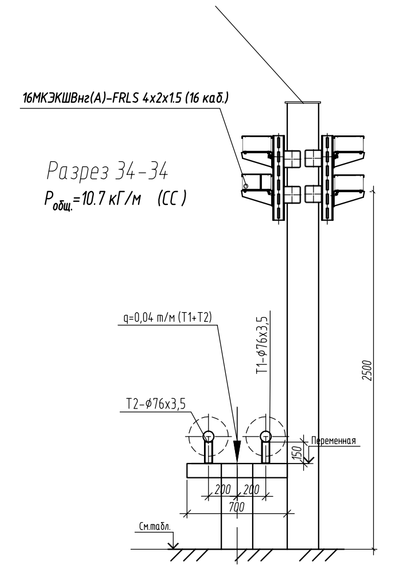

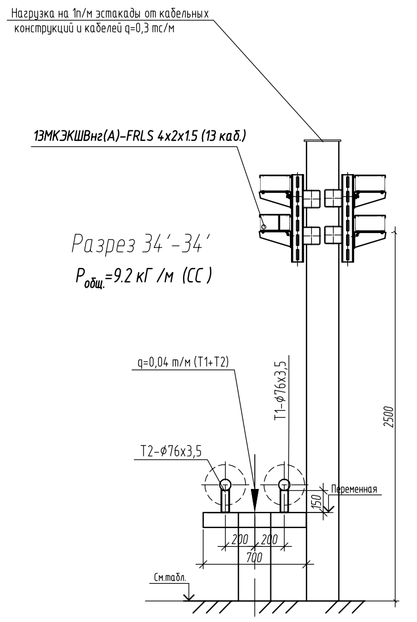

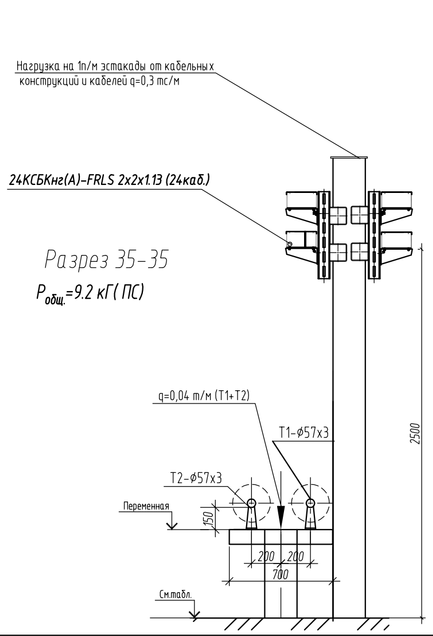

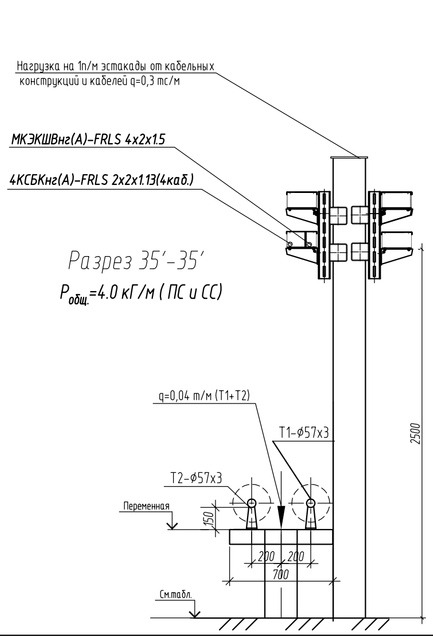

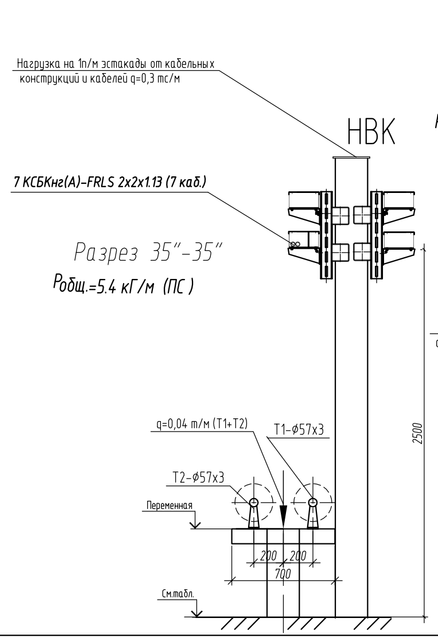

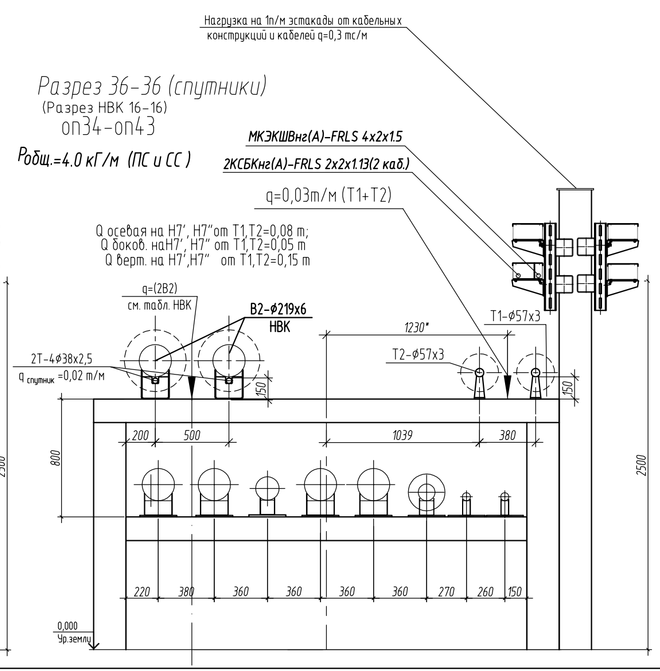

Кабель марки КСБКнг(А)-FRLS 2х2х1.13 предусматривается для пожарной сигнализации по площадке (проект 16048.Р-00-ПС)

						16048.Р-00-СС1	
						Установка комплексной подготовки газа на Средневилюйском ГКМ (1 этап)	
Изм.	Кол.уч.	Лист	N док.	Подп.	Дата		
Разработал		Катюшина			28.08.18	Промплощадка (1,2,3 очереди)	Стадия: Р; Лист: 10; Листов:
Проверил		Шолохова			28.08.18		
Н. контр.		Сашко			28.08.18		
ГИП		Алымов			28.08.18	Разрезы (3 очередь)	ООО "ГПИСТРОЙМАШ"

Взам. инв. N | Подп. и дата | Инв. N подл.

К:\ЕТО\ДОГОВОРЫ\16048-Вилюйск\РД\00\СС1\ 10-11.dwg 30.08.2018 09:19

Формат А1

Разрез 36'-36'
On 239-On 251

$P_{общ}$=3.6 кГ/м (ПС и СС)

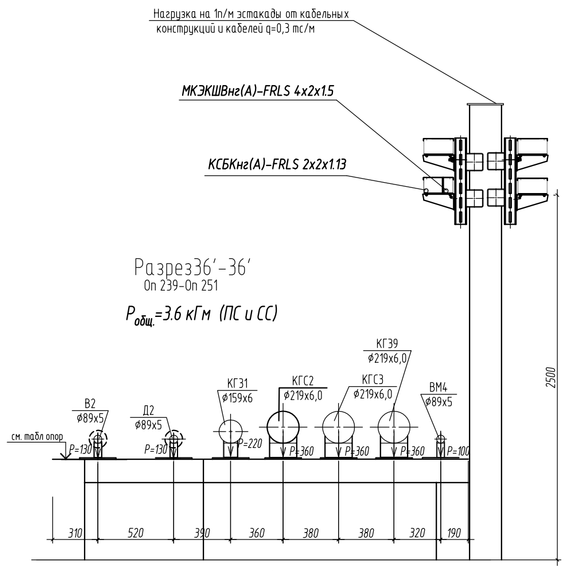

Разрез 37-37 (спутники!)
(Разрез НВК 15-15)
оп44-оп64

$P_{общ}$=4.0 кГ/м (ПС и СС)

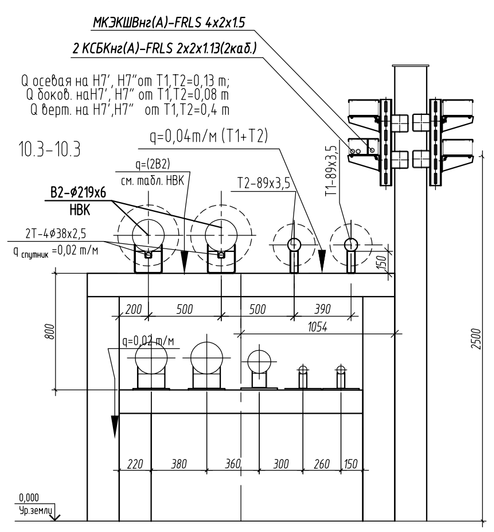

Разрез 38-38 (спутники!)
(Разрез НВК 11-11 зеркально)
ОП642-ОП662

$P_{общ}$=4.7 кГ/м (СС)

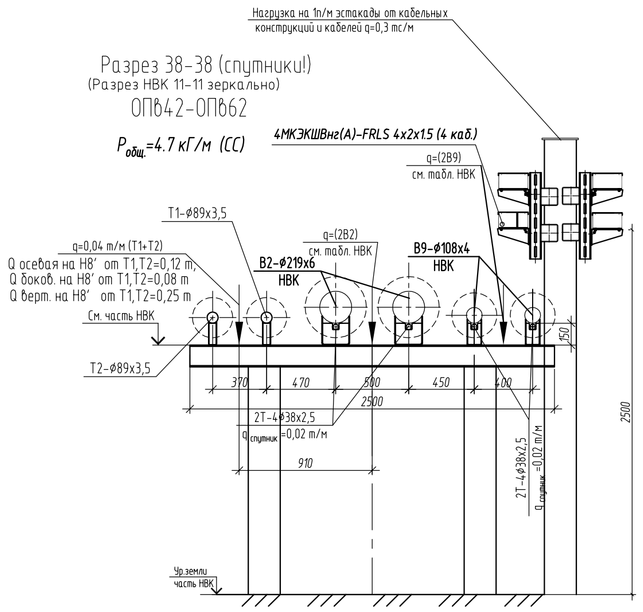

Разрез 39-39
(Разрез НВК 12-12 зеркально)
ОП663-ОП666; ОП677-ОП691; ОП698-ОП6104

$P_{общ}$=5.7 кГ/м (СС)

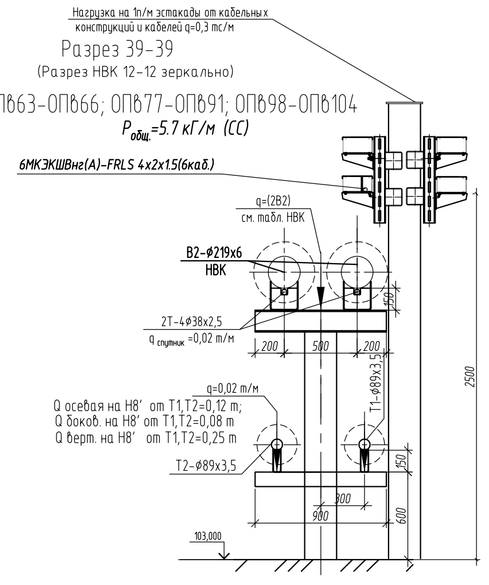

Разрез 39.1-39.1
(Разрез НВК 12-12 зеркально)
ОП663-ОП666; ОП677-ОП691; ОП698-ОП6104

$P_{общ}$=7.6 кГ/м (ПС и СС)

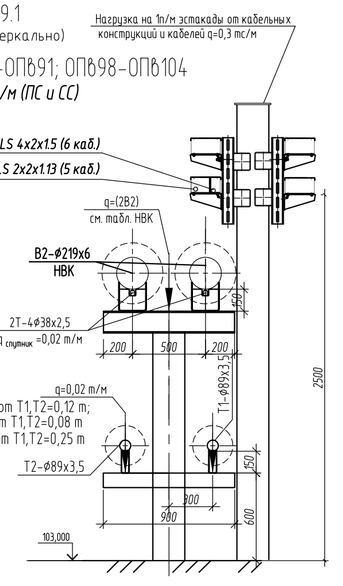

Разрез 40-40 (спутники!)
(Разрез НВК 13-13)
оп689-оп704

$P_{общ}$=6.7 кГ/м (СС)

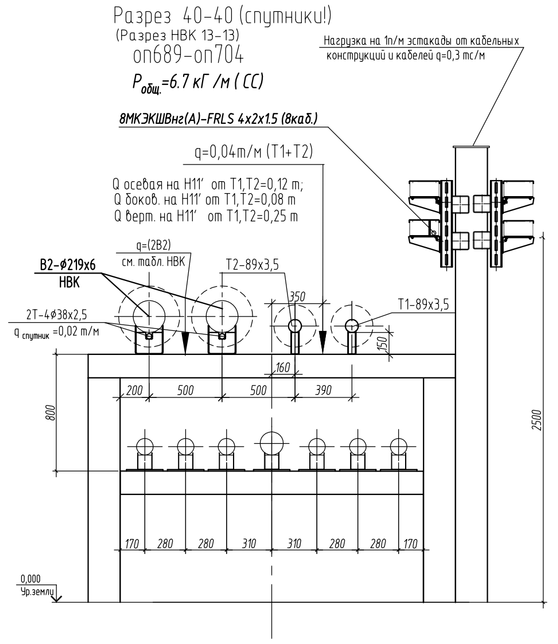

Разрез 40.1-40.1 (спутники!)
(Разрез НВК 13-13)
оп689-оп704

$P_{общ}$=7.7 кГ/м (СС)

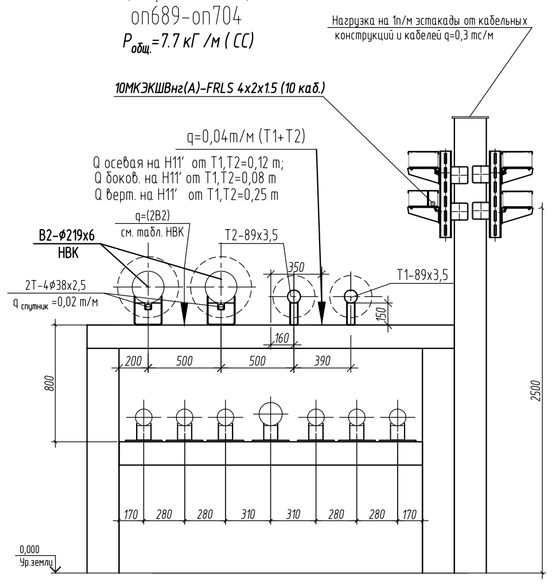

Разрез 43-43
On 263-On 269 совместно с НВК

$P_{общ}$=3.1 кГ/м (ПС)

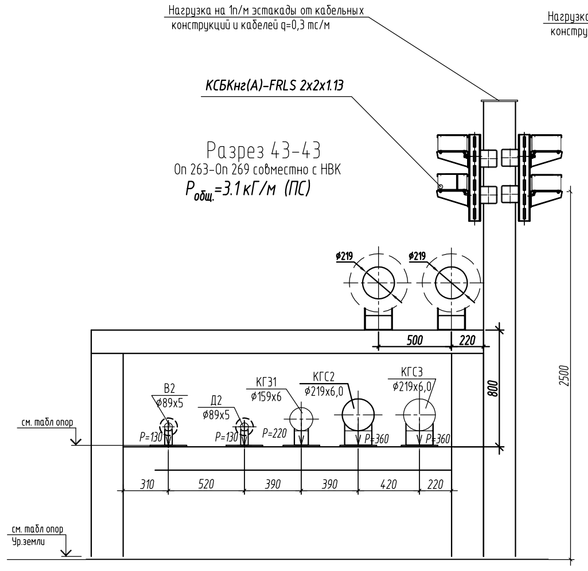

Разрез 45-45
On 271, On 272, On 282, On 283, On 306, On 307, On 317, On 318, On 363-On 366, On 377, On 378, On 381, On 382, On 385, On 386

$P_{общ}$=3.1кГ/м (ПС)

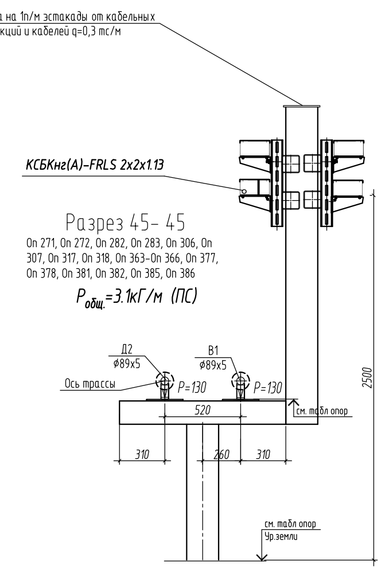

Разрез 46-46
On 326-On 339

$P_{общ}$=14.0 кГ/м (ПС)

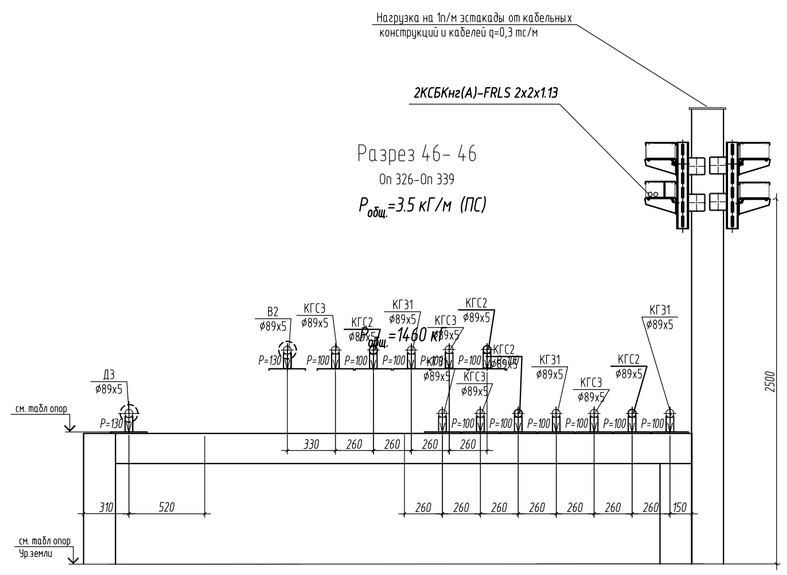

Разрез 47-47
On 340-On 343; On 352-On 358

$P_{общ}$=3.1 кГ/м (ПС)

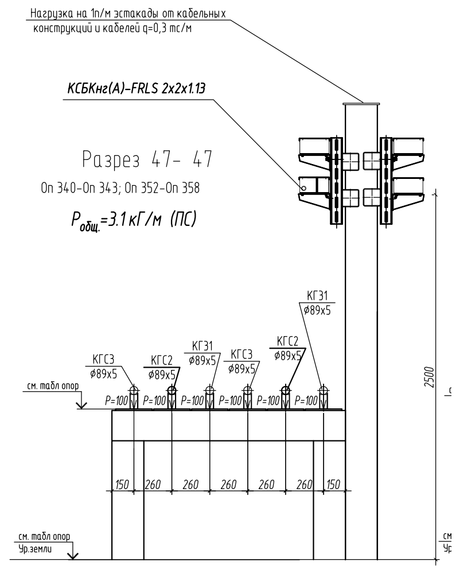

Разрез 57-57
On 433-On 437; On 442-On 445

$P_{общ}$=3.7 кГ/м (СС)

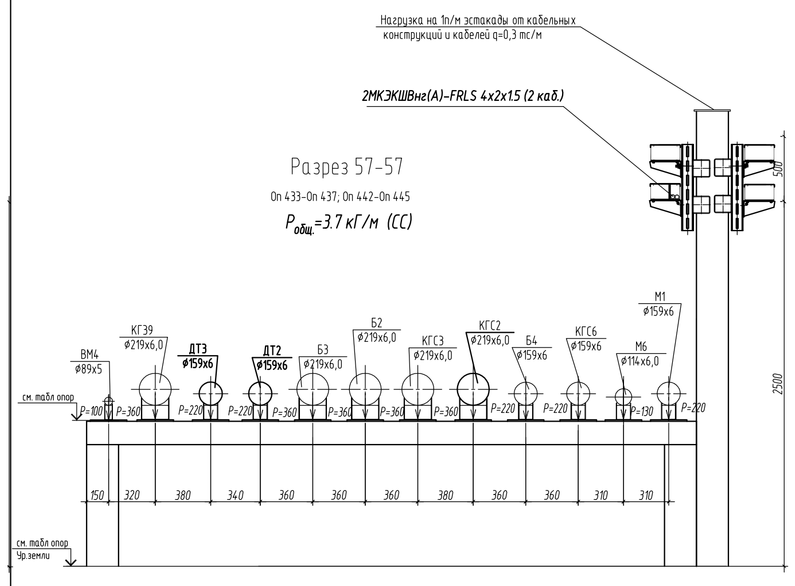

Разрез 59-59
On 446

$P_{общ}$=3.2 кГ /м (СС)

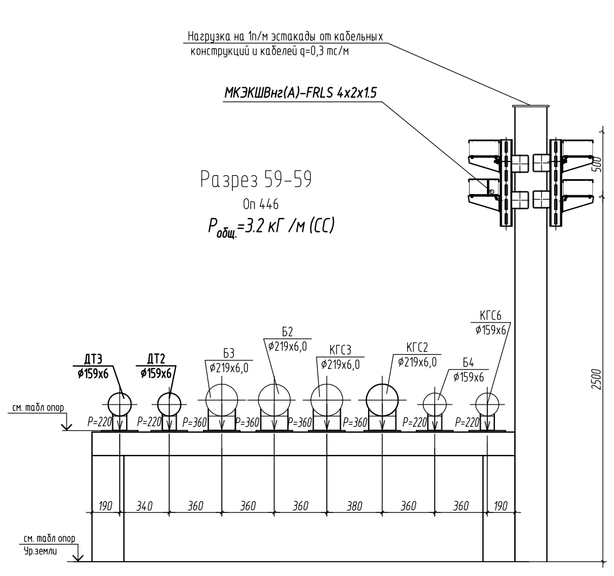

Разрез 61-61
On 448- On 450

$P_{общ}$=3.2 кГ/м (СС)

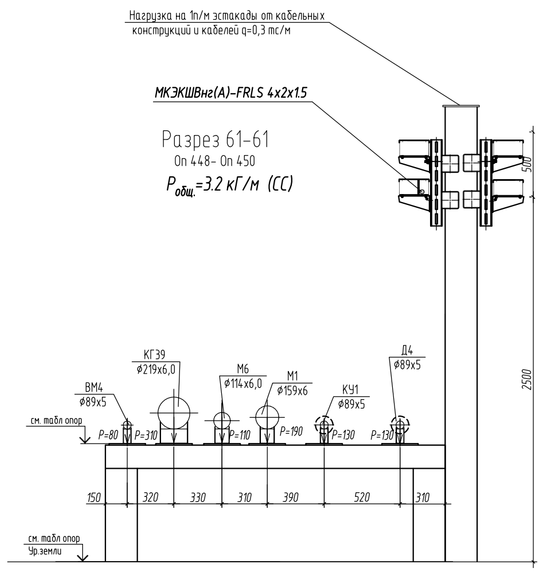

Разрез 61.1-61.1
$P_{общ}$=3.2 кГ/м (СС)

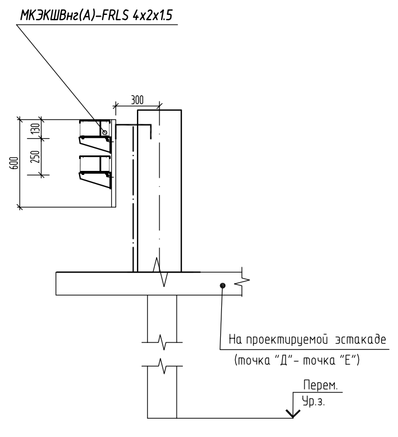

Разрез 61.2-61.2
$P_{общ}$=3.2 кГ/м (СС)

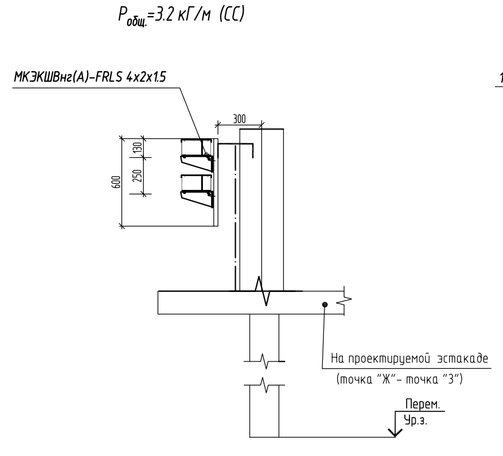

Разрез 61.3-61.3
$P_{общ}$=11.2 кГ/м (СС)

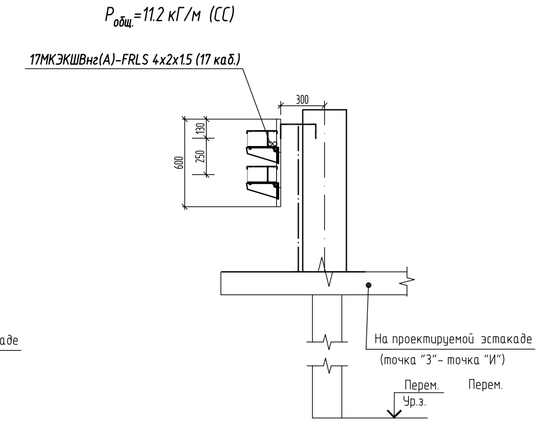

Разрез 74-74
On 507-On 515

$P_{общ}$=3.5 кГ/м (ПС)

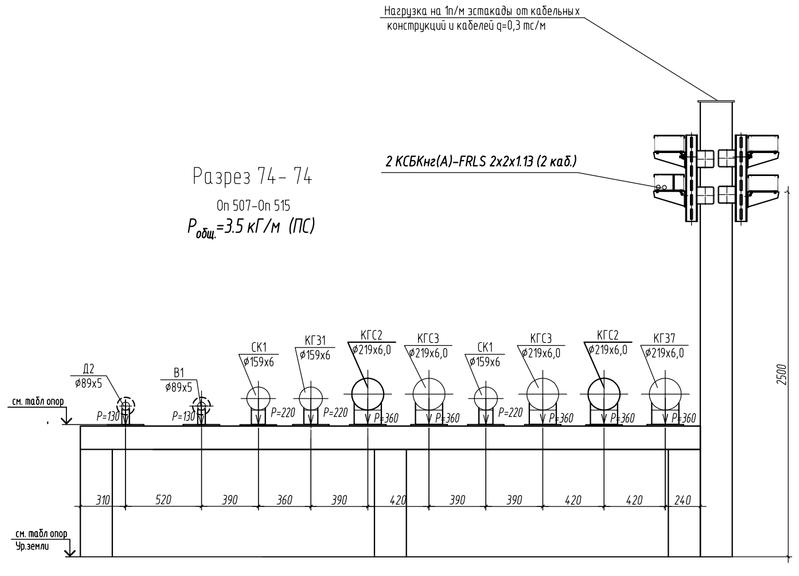

Разрез 76-76
On 517-On 520

$P_{общ}$=3.1 кГ/м (ПС)

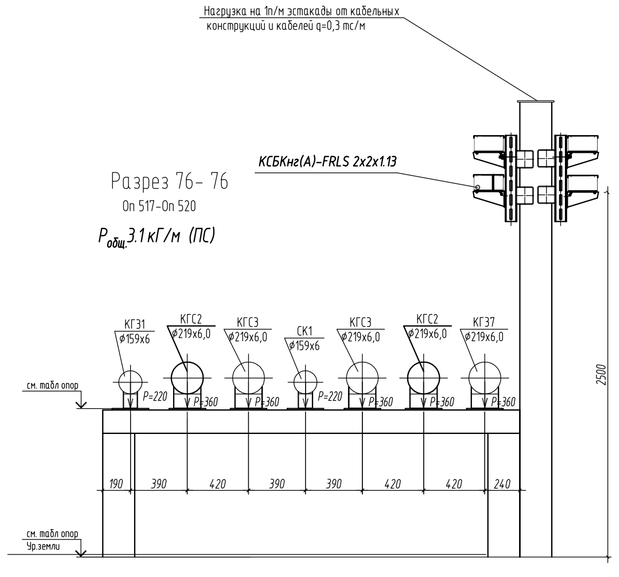

Разрез 78-78
On 529-On 531

$P_{общ}$=3.1 кГ/м (ПС)

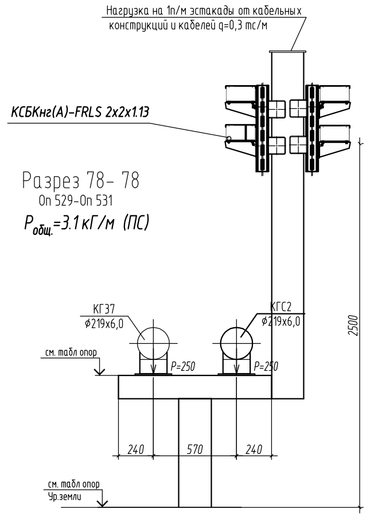

Кабель марки КСБКнг(А)-FRLS 2х2х1.13 предусматривается для пожарной сигнализации по площадке (проект 16048.Р-00-ПС)

						16048.Р-00-СС1	
						Установка комплексной подготовки газа на Средневилюйском ГКМ (1 этап)	
Изм.	Кол.уч	Лист	N док.	Подп.	Дата		
Разработал		Катешина			28.08.18	Промплощадка (1,2,3 очереди)	Стадия: Р; Лист: 11; Листов:
Проверил		Шолохова			28.08.18		
Н. контр.		Сашко			28.08.18		
ГИП		Алымов			28.08.18	Разрезы (3 очередь)	ООО "ГПИСТРОЙМАШ"

Взам. инв. N | Подп. и дата | Инв. N подл.

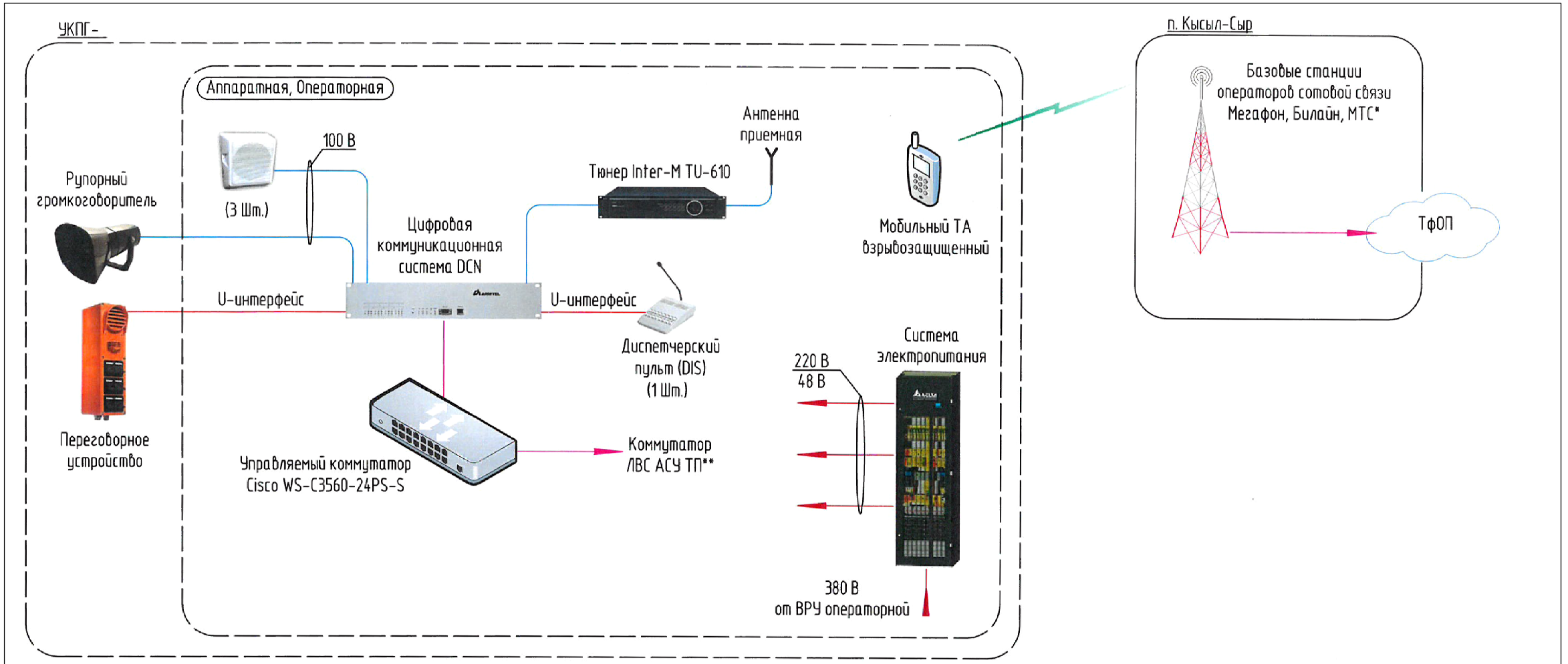

Условные обозначения

- Проектируемая площадка, здание или сооружение
- Существующая площадка, здание или сооружение
- Рупорный громкоговоритель LS-25 Ex T
- Комнатный громкоговоритель BLC 550T
- Пульт переговорный (диспетчерский) цифровой DIS
- Цифровое переговорное устройство на 2 связи DW

1 * Оборудование существующее.

2 ** Предусмотрено разделом "Автоматизированная система управления технологическими процессами".

3 Тюнер TU-610 предназначен для приема сигналов радиостанций из эфира, в целях соблюдения требований МЧС России.

4 Цифровая коммуникационная система DCN служит для обеспечения оповещения персонала во времена ГО и ЧС (в том числе в автоматическом режиме по сигналам системы ОПС); реализации громкоговорящей двусторонней связи диспетчера с персоналом на площадке УКПГ; трансляции сигналов радиостанций FM-диапазона в зданиях и сооружениях с постоянным присутствием персонала.

5 Применены взрывобезопасные, взрывозащищенные и пыле-, влагозащищенные абонентские устройства в соответствующих местах расположения.

Взам. инв. N

Подп. и дата

Инв. N подл.

Изм.	Кол.уч	Лист	N док.	Подп.	Дата
Разработал		Катюшина			28.08.18
Проверил		Рыжикова			28.08.18
Н.контр.		Сашко			28.08.18
ГИП		Алымов			28.08.18

16048.П-00-СС1

Установка комплексной подготовки газа на Средневилюйском ГКМ (I этап)

Промплощадка (1,2,3 очереди)

Стадия	Лист	Листов
Р	12	

Структурная схема громкоговорящего оповещения

ООО "ГПИСТРОЙМАШ"

Поз.	Наименование и технические характеристики	Тип, марка, обозначение документа, опросного листа	Код продукции	Поставщик	Ед. измерения	Кол.	Масса ед., кГ	Примечание
1	2	3	4	5	6	7	8	9
ГРОМКОГОВОГОРЯЩЕЕ ОПОВЕЩЕНИЕ								
1.1 ОБОРУДОВАНИЕ								
	КОММУТАТОР УПРАВЛЯЕМЫЙ CISCO, 24 RG45 FE. 2SFP GE	WS-C3560-24PS-S		CISCO	шт	1		
	ЦИФРОВАЯ КОММУНИКАЦИОННАЯ СИСТЕМА DCN, В СОСТАВЕ:	DCN		ООО"АРМАН"				
	-КОММУТАТОР DCN 2, ВКЛЮЧАЯ ПО И ДОКУМЕНТАЦИЮ (OSV)			ООО"АРМАН"	шт	1		
	-МОДУЛЬ E1 DCN16U			ООО"АРМАН"	шт	1		
	-КОММУТАТОР DCN16U			ООО"АРМАН"	шт	4		
	-КОММУТАЦИОННЫЙ ПРОЦЕССОРНЫЙ МОДУЛЬ DCN-Q4E (4XE1)			ООО"АРМАН"	шт	1		
	-КАБЕЛЬ ДЛЯ ПОДКЛЮЧЕНИЯ АБОНЕНТОВ DCN 2			ООО"АРМАН"	шт	1		
	-КАБЕЛЬ ДЛЯ ПОДКЛЮЧЕНИЯ АБОНЕНТОВ DCN16U			ООО"АРМАН"	шт	3		
	-МОДУЛЬ ISDN PRI (E1)			ООО"АРМАН"	шт	1		
	-МОДУЛЬ ПРЕДОХРАНИТЕЛЕЙ 8X1A, DIN			ООО"АРМАН"	шт	2		
	СИСТЕМА ЭЛЕКТРОПИТАНИЯ FPS 42V 3KW 230VAC BD	FPS 42V 3KW 230VAC BD			шт	1		
	УПРАВЛЯЮЩИЙ МОДУЛЬ SMARTPACK S	SMARTPACK S			шт	1		
	ВЫПРЯМИТЕЛЬНЫЙ МОДУЛЬ FLATPACK S 42V 1800W HE	FLATPACK S 42V 1800W HE			шт	1		
	БАТАРЕЯ A512/40A, 40 А/Ч	A512/40A			шт	1		
	МОДУЛЬ АНАЛОГОВЫХ ПОДКЛЮЧЕНИЙ (МАП) DIN			ООО"АРМАН"	шт	4		
	ПУЛЬТ ПЕРЕГОВОРНЫЙ ЦИФРОВОЙ НА 32 КЛАВИШ	DIS (32)		ООО"АРМАН"	шт	2		
	ВЗРЫВОЗАЩИЩЕННОЕ ЦИФРОВОЕ ПЕРЕГОВОРНОЕ УСТРОЙСТВО (IP65)	DW Ex		ООО"АРМАН"	шт	46		
	УСИЛИТЕЛЬ МОЩНОСТИ, 2X250ВТ, 100В, 230В/68-48В 19" 2НЕ			ООО"АРМАН"	шт	2		
	ГРОМКОГОВОРИТЕЛЬ ВЗРЫВОЗАЩИЩЕННЫЙ РУПОРНЫЙ, 25 ВТ/100В	LS-25 EX T (25)		ООО"АРМАН"	шт	46		
	ЦИФРОВОЙ РАДИОТЮНЕР (КОМПЛЕКТНО С FM-АНТЕННОЙ)	TU-610		INTER-M	шт	1		
	РОЗЕТКА НА DIN-РЕЙКУ RITTAL	RAL7035	RITTAL		шт	3		

Изм.	Изменен.	Замен.	Новых	Аннулир.	Всего листов в документе	№ документа	Подпись	Дата
	№№ листов							

Таблица регистрации изменений

Изм.	Кол.уч.	Лист	№док	Подп.	Дата	16048.**Р**-00-**СС**1.**СО**			
						Установка комплексной подготовки газа на Средневилюйском ГКМ (I этап)			
Разработал		Катюшина			27.08.18	Промплощадка Громкоговорящее оповещение	Стадия	Лист	Листов
Проверил		Шолохова			27.08.18		Р	1	2
Н.контр		Сашко			27.08.18				
						Спецификация оборудования, изделий и материалов	**ООО "ГПИСТРОЙМАШ"**		
ГИП		Алымов			27.08.18				

Взам. инв. №

Подпись и дата

Инв. №

Поз.	Наименование и технические характеристики	Тип, марка, обозначение документа, опросного листа	Код продукции	Поставщик	Ед. измерения	Кол.	Масса ед., кГ	Примечание
1	2	3	4	5	6	7	8	9
ГРОМКОГОВОГОРЯЩЕЕ ОПОВЕЩЕНИЕ								
ИЗДЕЛИЯ И МАТЕРИАЛЫ								
1.2 КАБЕЛИ И ПРОВОДА								
	ПРОВОД СОЕДИНИТЕЛЬНЫЙ	ШВВП 2х1,5 ГОСТ 7399-97			м	30		
	ПРОВОД ЗАЗЕМЛЕНИЯ (С ПВХ ИЗОЛЯЦИЕЙ)	ПВ3 1х6,0 (ж/з) ГОСТ 6323-79			м	20		
	ПРОВОД МЕДНЫЙ УСТАНОВОЧНЫЙ (С ПВХ ИЗОЛЯЦИЕЙ) ПВ3 СЕЧЕНИЕМ 6 ММ2	ПВ3 1Х6 ГОСТ 6323-79			м	20		
	ПРОВОД МЕДНЫЙ УСТАНОВОЧНЫЙ (С ПВХ ИЗОЛЯЦИЕЙ) ПВ3 СЕЧЕНИЕМ 10 ММ2	ПВ3 1Х10 ГОСТ 6323-79			м	15		
	КАБЕЛЬ УНИВЕРСАЛЬНЫЙ БРОНИРОВАННЫЙ, НЕГОРЮЧИЙ	МКЭКШВнг(А)-FRLS 4х2х1.5			м	27700		
	КАБЕЛЬ ВИТАЯ ПАРА, КАТЕГОРИИ 6Е	LAN-6EUTP-BL			м	60		
	ПАТЧ-КОРД МЕДНЫЙ, КАТ.6 0,5М	LAN6-S45-0.5-GY			шт	24		
1.3 МОНТАЖНЫЕ ИЗДЕЛИЯ								
	КРОСС ОПТИЧЕСКИЙ 19", МЕТАЛЛИЧЕСКИЙ, 1U, НА 3 АДАПТЕРНЫХ ПАНЕЛИ	LAN-FOBM-RM-3H		LANMASTER	шт	1		
	АДАПТЕРНАЯ ПАНЕЛЬ НА 6 LC АДАПТЕРОВ, ДЛЯ КРОССОВ LAN-FOBM	LAN-FP-LC		LANMASTER	шт	1		
	АДАПТЕРНАЯ ПАНЕЛЬ НА 6 ST/FC АДАПТЕРОВ, ДЛЯ КРОССОВ LAN-FOBM	LAN-FP-ST		LANMASTER	шт	1		
	АДАПТЕРНАЯ ПАНЕЛЬ-ЗАГЛУШКА, ДЛЯ КРОССОВ LAN-FOBM	LAN-FP-BLNK		LANMASTER	шт	1		
	АДАПТЕР ОПТИЧЕСКИЙ LC (25 ШТ. В УПАКОВКЕ)	LAN-2LC/S-AM-MM		LANMASTER	шт	1		
	ПАТЧ-ПАНЕЛЬ, 24 ПОРТА RJ45	LAN-PPL24S6		LANMASTER	шт	1		
	КОННЕКТОР RJ45 UTP 8P8C, УНИВЕРСАЛЬНЫЙ, КАТ.6, СО ВСТАВКОЙ, 100 ШТ.	TWT-PL45-8P8C-6V		LANMASTER	шт	1		
	ТЕЛЕКОММУНИКАЦИОННЫЙ ШКАФ 42U (600Х600)	RITTAL TE7000.500		RITTAL	шт	1		
	КОРОБКА РАСПРЕДЕЛИТЕЛЬНАЯ (КОМПЛЕКТНО С КЛЕММНИКОМ ВИНТОВЫМ ПОДКАБЕЛЬ 0,2-2,5 ММ,;КЛЕМНИК ЗАЗЕМЛЕНИЯ; ТОРЦЕВОЙ ФИКСАТОР.)	SA111108(8RN.1;2TR.2)- 1E1FW25/EXE(A)-1E1FW25//EXE(B)-1 E1FW25/EXE 1E1 FW25/EXE(D)		ООО "КОРТЕМ- ГОРЭЛТЕХ"	шт	46		
	ПРОВОЛОКА D8 ММ ГОСТ 3282-74				м	30		

Взам. инв. №

Подпись и дата

Инв. №

Изм	Кол.уч	Лист	№докум	Подпись	Дата	16048.**Р**-00-**СС**1.**СО**	Лист 2